Fonds de recherche
Société et culture
Québec

Rapport de recherche

PROGRAMME ACTIONS CONCERTÉES

Les maternelles 4 ans : la qualité de l'environnement éducatif et son apport à la préparation à l'école chez les enfants en milieux défavorisés

Chercheure principale

Christa Japel, Université du Québec à Montréal

Cochercheurs

France Capuano, Université du Québec à Montréal
Marc Bigras, Université du Québec à Montréal
Monique Brodeur, Université du Québec à Montréal
Jacinthe Giroux, Université du Québec à Montréal
Catherine Gosselin, Université du Québec à Montréal
Pierre Lapointe, Université de Montréal
Pierre Lefebvre, Université du Québec à Montréal
Anik Ste-Marie, Université du Québec à Montréal

Établissement gestionnaire de la subvention

Université du Québec à Montréal

Numéro du projet de recherche

2014-RP-179465

Titre de l'Action concertée

Persévérance et réussite scolaires

Partenaire(s) de l'Action concertée

Ministère de l'Éducation et de l'Enseignement supérieur (MEES)
Fonds de recherche du Québec - Société et culture (FRQSC)

Le Fonds s'engage à rendre public les Rapports de recherche produits dans le cadre des Actions concertées. Le contenu n'engage que ses auteurs.

ANNEXE B – INSTRUMENTS, LETTRES DE CONSENTEMENT ET TAUX DE RÉPONSE

Tableau des matières

Description détaillée des instruments

Taux de réponse

Certificat éthique

Lettre d'information directeur – mat 4 ans

Lettre d'information directeur – mat 5 ans

Consentement enseignant 4 ans

Consentement enseignant 5 ans

Consentement parents 4 ans

Consentement parents 5 ans

ÉVIP (Échelle de vocabulaire en image de Peabody)

NKT (Number Knowledge Test)

HTKS (Head-Toe-Knee- Shoulder)

Exemples d'items ECERS-R

Questionnaire enseignant comportement enfant - T1 -2014

Questionnaire enseignant formation – T1 - 2014

Questionnaire enseignant comportement enfant – T2 -2015

Questionnaire enseignant – coping stress – T2 -2015

Questionnaire enseignant – T3 – 2016

Questionnaire aux parents – mat 4

Questionnaire aux parents – mat 5

Description des instruments

Enfants maternelle 4 ans et maternelle 5 ans : Pour obtenir un profil des compétences cognitives et des capacités d'autorégulation des enfants, les tests suivants seront administrés au début et à la fin de la maternelle 4 ans ainsi qu'au début de la maternelle 5 ans. Les propriétés psychométriques de ces tests sont bien établies et ils sont des bons prédicteurs de la réussite à l'école : (1) Un test sur le vocabulaire réceptif des enfants, soit la version française du *Peabody Picture Vocabulary Test — Revised* (PPVT-R) de Dunn et Dunn (1981), adaptée à une population francophone et validée par Dunn, Thériault-Whalen et Dunn (1993). (2) Un test sur les connaissances informelles de l'enfant en ce qui a trait aux prérequis conceptuels aux opérations mathématiques. Ce test des connaissances numériques, également désigné « activités sur les nombres » — *Number Knowledge Test* (NKT; Okamoto et Case 1996) — a été développé par Robbie Case de l'Université de Toronto. (3) Un test qui mesure la capacité d'autorégulation des enfants d'âge préscolaire (*Head-Toe-Shoulder-Knee*; Ponitz et al., 2008). Ce test a été traduit par la chercheure principale et validé dans plusieurs projets de recherche (Japel, Vuattoux & Dion, 2011).

Comportement des enfants en maternelle 4 ans et qualité de la relation enseignant/enfant : Un questionnaire rempli par l'enseignant fournira des renseignements sur le comportement de l'enfant (SBQ; Tremblay et al., 1991) et sur la qualité de la relation entre l'enseignant et l'enfant (Pianta & Steinberg, 1992). Ces questionnaires ont été validés dans plusieurs études longitudinales (p. ex. : ÉLDEQ).

***Préparation scolaire* :** En maternelle 5 ans, un questionnaire rempli par l'enseignant (IMDPE; Janus & Offord, 2000) permettra d'obtenir un profil de la préparation scolaire des enfants à partir de l'évaluation de cinq dimensions du développement soit la santé physique et le bien-être, la compétence sociale, la maturité affective, le développement cognitif et langagier, les habiletés de communication et les connaissances générales. Les propriétés psychométriques de l'IMDPE sont bien établies (Janus & Offord, 2007) et cet indice est un bon prédicteur de la performance scolaire ultérieure (Janus, 2002).

Caractéristiques des parents et historique des services non parentaux à l'âge préscolaire : Par le biais d'une courte entrevue téléphonique avec les parents, des données sociodémographiques (langue parlée à la maison, revenu familial, éducation des parents, type de famille) et des informations concernant la fréquentation d'un service de garde par l'enfant avant son entrée à la maternelle (pas de fréquentation ou type de service et début de fréquentation) seront obtenues.

Caractéristiques des enseignants: les enseignants de maternelle 4 ans seront invités à remplir un court questionnaire sur leur formation en éducation préscolaire et l'étendue de leur expérience avec cette population d'enfants.

La qualité des milieux préscolaires : La qualité de l'environnement préscolaire (maternelle 4 ans temps plein, mi-temps) sera évaluée à l'aide de *l'Échelle d'évaluation de l'environnement préscolaire* (ECERS-R; Harms, Clifford, & Cryer, 1998). Cette grille d'observation est un des instruments les plus utilisés dans la recherche sur la qualité qui a fait preuve d'une bonne validité prédictive (p. ex. Peisner-Feinberg & Burchinal, 1997). Basée sur les meilleures pratiques en pédiatrie, psychologie de l'enfant et éducation préscolaire, la grille permet l'observation de la qualité du mobilier et de l'aménagement, des soins personnels, de la stimulation du langage et du raisonnement, des activités éducatives (entre autres, en lien avec les mathématiques), de l'interaction, de la structure du service et de la relation entre les parents et le personnel. Les pratiques pédagogiques jugées efficaces selon la littérature scientifique font donc partie intégrante de cette échelle d'observation. La qualité des interactions entre l'enseignant et les enfants sera également évaluée avec le *Caregiver Interaction Scale* (Arnett, 1989).

Tableau 1.

Taux de réponse aux différents instruments utilisés dans le cadre du projet.

Variables	Début maternelle 4 ans N	Fin maternelle 4 ans N	Maternelle 5 ans N
ÉVIP	304	302	290
HTKS	304	302	295
NKT	306	302	296
Entrevues téléphoniques (parents)	282		186
Questionnaires enseignants	324	316	419

UQÀM
Université du Québec à Montréal
CIEREH
Comité institutionnel d'éthique de la recherche avec des êtres humains

No du certificat : S-703524

CERTIFICAT D'ÉTHIQUE

Le *Comité institutionnel d'éthique de la recherche avec des êtres humains* de l'UQAM, a examiné le protocole de recherche suivant et jugé conforme aux pratiques habituelles et répond aux normes établies par le Cadre normatif pour l'éthique de la recherche avec des êtres humains de l'UQAM (juin 2012).

Protocole de recherche

Chercheur(e) principal(e) : Christa Japel
Unité de rattachement : Département d'éducation et formation spécialisées
Équipe de recherche:
a) Co-chercheur(s) : Marc Bigras (département de psychologie); Monique Brodeur, France Capuano, Jacinthe Giroux, Catherine Gosselin et Anik St-Marie (département d'éducation et formation spécialisées); Pierre Lefebvre (département des sciences économiques); Pierre Lapointe (Université de Montréal); **Collaboratrice :** Carole Welp (ECERS-R).
Étudiant(s) réalisant leurs projets de mémoire ou de thèse (incluant les thèses de spécialisation) dans le cadre du présent protocole de recherche : s/o
Titre du protocole de recherche : *Les maternelles 4 ans : la qualité de l'environnement éducatif et son apport à la préparation à l'école chez les enfants en milieux défavorisés.*
Organisme de financement (le cas échéant): (2013-2016)

Modalités d'application

Le présent certificat est valide pour le projet tel que soumis au Comité. Les modifications importantes pouvant être apportées au protocole de recherche en cours de réalisation doivent être communiquées au comité[1].

Tout évènement ou renseignement pouvant affecter l'intégrité ou l'éthicité de la recherche doit être communiqué au comité.

Toute suspension ou cessation du protocole (temporaire ou définitive) doit être communiquée au comité dans les meilleurs délais.

Le présent certificat d'éthique est valide jusqu'au **25 mars 2015**. Selon les normes de l'Université en vigueur, un suivi annuel est minimalement exigé pour maintenir la validité de la présente approbation éthique. Le rapport d'avancement de projet (renouvellement annuel ou fin de projet) est requis pour le **: 25 février 2015** : http://www.recherche.uqam.ca/ethique/humains/comites-reunions-formulaires-eth-humains/cier-comite-institutionnel-dethique-de-la-recherche-avec-des-etres-humains.html

25 mars 2014

Maria Nengeh Mensah
Professeure
Présidente

Date d'émission initiale du certificat

[1] Modifications apportées aux objectifs du projet et à ses étapes de réalisation, au choix des groupes de participants et à la façon de les recruter et aux formulaires de consentement. Les modifications incluent les risques de préjudices non-prévus pour les participants, les précautions mises en place pour les minimiser, les changements au niveau de la protection accordée aux participants en termes d'anonymat et de confidentialité ainsi que les changements au niveau de l'équipe (ajout ou retrait de membres).

LETTRE D'INFORMATION ET D'INVITATION (Direction de l'école)

Les maternelles 4 ans : la qualité de l'environnement éducatif et son apport à la préparation à l'école chez les enfants en milieux défavorisés

Votre commission scolaire a identifié votre école comme étant une école en milieu défavorisé selon leurs indicateurs. Cela veut dire que vous avez mis en place des services pour accueillir les enfants âgés de 4 ans dans une maternelle traditionnelle (bloc scolaire avec un enseignant et bloc éducatif avec un éducateur) et/ou dans une des nouvelles maternelles 4 ans temps plein implantées depuis septembre 2013.

Vous êtes invité(e) à prendre part à un projet intitulé *Les maternelles 4 ans : la qualité de l'environnement éducatif et son apport à la préparation à l'école chez les enfants en milieux défavorisés*. Ce projet vise à examiner la contribution de la fréquentation de la maternelle 4 ans à la préparation à l'école des enfants en maternelle 5 ans. Plus précisément, nous voulons mieux comprendre si les enfants qui ont fréquenté la maternelle 4 ans sont mieux préparés pour l'école que les enfants qui ont commencé leur scolarisation seulement à l'âge de cinq ans. Pour arriver à une meilleure compréhension des multiples facteurs qui contribuent à la préparation à l'école, nous allons tenir compte des caractéristiques individuelles, familiales et des expériences antérieures en milieu de garde des enfants, de la composition du groupe classe ainsi que des caractéristiques de l'environnement éducatif de la maternelle 4 ans.
Ce projet de recherche reçoit l'appui financier du Fonds de recherche sur la société et la culture du Québec.

Votre participation contribuera à l'avancement des connaissances par une meilleure compréhension des multiples facteurs qui contribuent à la préparation à l'école des enfants en milieux défavorisés. Ce projet durera deux (2) ans et comprend les étapes suivantes :

Automne 2014 :
Pour les enseignant(e)s des maternelles 4 ans qui souhaitent participer à cette recherche :

- Distribution et collecte des lettres de consentement des parents par l'enseignant(e);
- Évaluation par une assistante de recherche des enfants qui fréquentent la maternelle 4 ans (vocabulaire, connaissances des nombres et capacité à se concentrer);
- Questionnaires remplis par l'enseignant(e) sur le comportement de l'enfant, sa relation avec celui-ci et sa formation et son expérience professionnelles (compensation : 10$ pour chaque questionnaire rempli);
- Observation par une assistante de recherche du déroulement d'une journée typique (bloc scolaire et bloc éducatif, si la maternelle est à mi-temps).

Automne 2015 :
Pour les enseignant(e)s des maternelles 5 ans qui souhaitent participer à cette recherche :

- Distribution et collecte des lettres de consentement des parents par l'enseignant(e);
- Évaluation par une assistante de recherche des enfants qui fréquentent la maternelle 5 ans (vocabulaire, connaissances des nombres et capacité à se concentrer);
- Questionnaires remplis par l'enseignant(e) sur la préparation à l'école des enfants : *IMDPE - Instrument de mesure du développement de la petite enfance* et sa formation et son expérience professionnelles (compensation : 10$ pour chaque questionnaire rempli).

Nous vous serions très reconnaissants si vous pouviez remettre cette lettre d'information à vos enseignant(e)s de la maternelle pour les inviter à participer à ce projet. S'ils sont intéressés à participer à cette recherche, ils peuvent contacter la co-chercheure du projet France Capuano, (courriel capuano.france@uqam.ca ou téléphone 514-987-3000 poste #5674).

Votre collaboration est importante à la réalisation de notre projet et l'équipe de recherche tient à vous en remercier.

Christa Japel - Chercheure responsable du projet
Université du Québec à Montréal
Numéro de téléphone : 514-987-3000 poste 5647
Adresse courriel : japel.christa@uqam.ca

France Capuano – Co-chercheure
Université du Québec à Montréal
Numéro de téléphone : 514-987-3000 poste 5674
Adresse courriel : capuano.france@uqam.ca

UQÀM
Projet Maternelle 4 ans 2015

LETTRE D'INFORMATION ET D'INVITATION (Direction de l'école)

Les maternelles 4 ans : la qualité de l'environnement éducatif et son apport à la préparation à l'école chez les enfants en milieux défavorisés

Chères directrices, chers directeurs,

Au cours de l'année scolaire 2014-2015, votre école a participé à notre projet qui vise à examiner la contribution de la fréquentation de la maternelle 4 ans à la préparation à l'école des enfants mesurée en maternelle 5 ans. Grâce à votre précieuse collaboration, nous avons pu compléter la première phase de ce projet, soit l'évaluation des enfants qui ont fréquenté votre maternelle 4 ans l'an passé. Nous vous sollicitons alors de nouveau pour participer à la deuxième phase de ce projet qui a comme but : 1) d'évaluer les enfants qui ont fréquenté votre maternelle 4 ans l'an passé, et 2) d'évaluer les enfants qui arrivent à la maternelle 5 ans cette année sans avoir fréquenté votre maternelle 4 ans l'année dernière.

Permettez-nous de faire un petit rappel des objectifs de notre projet : nous voulons mieux comprendre si les enfants qui ont fréquenté la maternelle 4 ans sont mieux préparés pour l'école que les enfants qui ont commencé leur scolarisation seulement à l'âge de cinq ans. Pour arriver à une meilleure compréhension des multiples facteurs qui contribuent à la préparation à l'école, nous allons tenir compte des caractéristiques individuelles, familiales et des expériences antérieures en milieu de garde des enfants, de la composition du groupe classe ainsi que des caractéristiques de l'environnement éducatif de la maternelle 4 ans.

Ce projet de recherche reçoit l'appui financier du Fonds de recherche sur la société et la culture du Québec (FRQSC).

Votre participation contribuera à l'avancement des connaissances par une meilleure compréhension des multiples facteurs qui contribuent à la préparation à l'école des enfants en milieux défavorisés. Cette deuxième phase du projet comprend les éléments suivants :

Pour les enseignant(e)s des **maternelles 5 ans** qui souhaitent participer à cette recherche :

Automne 2015 :

- Distribution et collecte des lettres de consentement des parents par l'enseignant(e);
- Évaluation par une assistante de recherche des enfants qui fréquentent la maternelle 5 ans (vocabulaire, connaissances des nombres et capacité à se concentrer – selon l'horaire de l'enseignant(e), environ 30 minutes par enfant).

Printemps 2016

- Questionnaires remplis par l'enseignant(e) sur la préparation à l'école des enfants : *IMDPE - Instrument de mesure du développement de la petite enfance*, sa formation et son expérience professionnelles (compensation de 10$ pour chaque questionnaire complété).

Nous vous serions très reconnaissants si vous pouviez remettre cette lettre d'information à vos enseignant(e)s de la **maternelle 5 ans** pour les inviter à participer à ce projet.

Votre collaboration continue est très importante à la réalisation de notre projet et l'équipe de recherche tient à vous en remercier.

Christa Japel - Chercheure responsable du projet
Université du Québec à Montréal
Numéro de téléphone : 514-987-3000 poste 5647
Adresse courriel : japel.christa@uqam.ca

France Capuano – Co-chercheure
Université du Québec à Montréal
Numéro de téléphone : 514-987-3000 poste 5674
Adresse courriel : capuano.france@uqam.ca

FORMULAIRE D'INFORMATION ET DE CONSENTEMENT (enseignant(e) - maternelle 4 ans)

Les maternelles 4 ans : la qualité de l'environnement éducatif et son apport à la préparation à l'école chez les enfants en milieux défavorisés

IDENTIFICATION

Chercheures responsables du projet : Christa Japel et France Capuano
Département, centre ou institut : Département d'éducation et formation spécialisées, UQAM
Adresse postale : Case postale 8888, Succursale Centre-ville, Montréal, H3C 3P8
Adresse courriel : japel.christa@uqam.ca et capuano.france@uqam.ca
Co-chercheur(s) : Marc Bigras, Monique Brodeur, Jacinthe Giroux, Catherine Gosselin, Pierre Lapointe, Pierre Lefebvre, Anik Ste-Marie

BUT GÉNÉRAL DU PROJET

Vous êtes invité(e) à prendre part à ce projet visant à examiner la contribution de la fréquentation de la maternelle 4 ans à la préparation à l'école des enfants en maternelle 5 ans. Plus précisément, nous voulons mieux comprendre si les enfants qui ont fréquenté la maternelle 4 ans sont mieux préparés pour l'école que les enfants qui ont commencé leur scolarisation seulement à l'âge de cinq ans. Pour arriver à une meilleure compréhension des multiples facteurs qui contribuent à la préparation à l'école, nous allons tenir compte des caractéristiques individuelles, familiales et des expériences antérieures en milieu de garde des enfants, de la composition du groupe classe ainsi que des caractéristiques de l'environnement éducatif de la maternelle 4 ans.
Ce projet de recherche reçoit l'appui financier du Fonds de recherche sur la société et la culture du Québec.

PROCÉDURE(S) OU TÂCHES DEMANDÉES AU PARTICIPANT

Votre participation consiste à remplir un court questionnaire sur le comportement des enfants de votre classe, sur votre relation avec les enfants et sur votre formation professionnelle. De plus, à un moment qui vous convient, une assistante de recherche passera environ 3 heures dans votre classe pour observer le déroulement d'une journée typique. Suite à cette observation, il est possible que l'assistante de recherche souhaite vous poser quelques questions sur des aspects qu'elle n'a pas pu observer lors de sa présence. Nous allons également vous demander de remettre des lettres de consentement aux parents des enfants dans votre classe et de vous assurer que les parents vous les retournent. Ce consentement parental est nécessaire pour pouvoir rencontrer les enfants individuellement pour l'administration de 3 petits tests – sous forme de jeu - qui mesurent le vocabulaire, les connaissances des nombres et la capacité à se concentrer.

AVANTAGES et RISQUES

Votre participation contribuera à l'avancement des connaissances par une meilleure compréhension des multiples facteurs qui contribuent à la préparation à l'école des enfants en milieux défavorisés. Il n'y a pas de risque d'inconfort important associé à votre participation. Toutefois, vous pourrez vivre un léger inconfort lors de l'observation de vos activités en classe. Vous demeurez libre de ne pas vouloir que l'assistante de recherche continue son observation dans votre groupe sans avoir à vous justifier. Il est de la responsabilité de l'assistante de recherche de suspendre ou de mettre fin à l'observation si elle estime que votre bien-être est menacé.

ANONYMAT ET CONFIDENTIALITÉ

Il est entendu que les renseignements recueillis dans les questionnaires et lors de l'observation de votre groupe sont confidentiels et que seuls les membres de l'équipe de recherche auront accès à ces données. Le matériel de recherche (questionnaires, grille d'observation) ainsi que votre formulaire de consentement seront conservés séparément sous clé au laboratoire des chercheures responsables pour la durée totale du projet. Le matériel ainsi que les formulaires de consentement seront détruits 5 ans après les dernières publications.

PARTICIPATION VOLONTAIRE

Votre participation à ce projet est volontaire. Cela signifie que vous acceptez de participer au projet sans aucune contrainte ou pression extérieure, et que par ailleurs vous être libre de mettre fin à votre participation en tout temps au cours de cette recherche. Dans ce cas, les renseignements vous concernant seront détruits. Votre accord à participer implique également que vous acceptez que l'équipe de recherche puisse utiliser aux fins de la présente recherche (articles, mémoires, thèses, conférences et communications scientifiques) les renseignements recueillis à la condition qu'aucune information permettant de vous identifier ne soit divulguée publiquement à moins d'un consentement explicite de votre part.

COMPENSATION FINANCIÈRE

Il est entendu que vous recevrez une somme de 10$ à titre de compensation pour chaque questionnaire rempli.

DES QUESTIONS SUR LE PROJET OU SUR VOS DROITS?

Pour des questions additionnelles sur le projet, sur votre participation et sur vos droits en tant que participant de recherche, ou pour vous retirer du projet, vous pouvez communiquer avec :

Christa Japel, professeure, Université du Québec à Montréal
Numéro de téléphone : 514-987-3000 poste 5647
Adresse courriel : japel.christa@uqam.ca

France Capuano, professeure, Université du Québec à Montréal
Numéro de téléphone : 514-987-3000 poste 5674
Adresse courriel : capuano.france@uqam.ca

Le Comité institutionnel d'éthique de la recherche avec des êtres humains de l'UQAM (CIÉR) a approuvé le projet de recherche auquel vous allez participer. Pour des informations concernant les responsabilités de l'équipe de recherche au plan de l'éthique de la recherche avec des êtres humains ou pour formuler une plainte, vous pouvez contacter la présidence du CIÉR, par l'intermédiaire de son secrétariat au numéro (514) 987-3000 # 7753 ou par courriel à CIEREH@UQAM.CA

REMERCIEMENTS

Votre collaboration est importante à la réalisation de notre projet et l'équipe de recherche tient à vous en remercier. Si vous souhaitez obtenir un résumé écrit des principaux résultats de cette recherche, veuillez ajouter vos coordonnées ci-dessous.

_____

Christa Japel, Chercheure responsable du projet
Université du Québec à Montréal
Numéro de téléphone : 514-987-3000 poste 5647
Adresse courriel : japel.christa@uqam.ca

_____

France Capuano, Co-chercheure
Université du Québec à Montréal
Numéro de téléphone : 514-987-3000 poste 5674
Adresse courriel : capuano.france@uqam.ca

SIGNATURES :

Je reconnais avoir lu le présent formulaire de consentement et consens volontairement à participer à ce projet de recherche. Je reconnais aussi que les chercheures ont répondu à mes questions de manière satisfaisante et que j'ai disposé suffisamment de temps pour réfléchir à ma décision de participer. Je comprends que ma participation à cette recherche est totalement volontaire et que je peux y mettre fin en tout temps, sans pénalité d'aucune forme, ni justification à donner.

J'accepte de remplir un questionnaire sur le comportement des enfants de ma classe

□ OUI □ NON

J'accepte qu'une assistante de recherche vienne dans ma classe pour observer le déroulement d'une journée typique

□ OUI □ NON

Lorsque l'entrée de données est terminée (printemps 2015), je souhaite rencontrer l'assistante de recherche pour recevoir un résumé de l'observation de ma classe et pour en discuter.

□ OUI □ NON

Signature du participant :…… Date :……

Nom (lettres moulées) et coordonnées :
……
……

Un exemplaire du formulaire d'information et de consentement signé doit être remis au participant.

UQÀM
Projet Maternelle 4 ans 2015

FORMULAIRE D'INFORMATION ET DE CONSENTEMENT (enseignant(e) - maternelle 5 ans)

Les maternelles 4 ans : la qualité de l'environnement éducatif et son apport à la préparation à l'école chez les enfants en milieux défavorisés

IDENTIFICATION

Chercheures responsables du projet : Christa Japel et France Capuano
Département, centre ou institut : Département d'éducation et formation spécialisées, UQAM
Adresse postale : Case postale 8888, Succursale Centre-ville, Montréal, H3C 3P8
Adresse courriel : japel.christa@uqam.ca et capuano.france@uqam.ca
Co-chercheur(s) : Marc Bigras, Monique Brodeur, Jacinthe Giroux, Catherine Gosselin, Pierre Lapointe, Pierre Lefebvre, Anik Ste-Marie

BUT GÉNÉRAL DU PROJET

Vous êtes invité(e) à prendre part à ce projet visant à examiner la contribution de la fréquentation de la maternelle 4 ans à la préparation à l'école des enfants en maternelle 5 ans. Plus précisément, nous voulons mieux comprendre si les enfants qui ont fréquenté la maternelle 4 ans sont mieux préparés pour l'école que les enfants qui ont commencé leur scolarisation seulement à l'âge de cinq ans. Pour arriver à une meilleure compréhension des multiples facteurs qui contribuent à la préparation à l'école, nous allons tenir compte des caractéristiques individuelles, familiales et des expériences antérieures en milieu de garde des enfants, de la composition du groupe classe ainsi que des caractéristiques de l'environnement éducatif de la maternelle 4 ans.
Ce projet de recherche reçoit l'appui financier du Fonds de recherche sur la société et la culture du Québec (FRQSC).

PROCÉDURE(S) OU TÂCHES DEMANDÉES AU PARTICIPANT

Votre participation implique :

- Au mois de septembre 2015, la distribution et collecte des lettres de consentement des parents pour qu'une assistante de recherche puisse évaluer les enfants au début du mois d'octobre 2015;
- Au printemps 2016, remplir un questionnaire pour chacun des enfants participant au projet de recherche portant sur la préparation à l'école (IMDPE – Instrument de mesure du développement de la petite enfance) et sur votre formation professionnelle.

COMPENSATION FINANCIÈRE

Il est entendu que vous recevrez une somme de 10$ à titre de compensation pour chaque questionnaire rempli.

AVANTAGES et RISQUES

Votre participation contribuera à l'avancement des connaissances par une meilleure compréhension des multiples facteurs qui contribuent à la préparation à l'école des enfants en milieux défavorisés. Il n'y a pas de risque d'inconfort important associé à votre participation.

ANONYMAT ET CONFIDENTIALITÉ

Il est entendu que les renseignements recueillis à l'aide de l'IMDPE sont confidentiels et que seuls les membres de l'équipe de recherche auront accès à ces données. Les questionnaires ainsi que votre formulaire de consentement seront conservés séparément sous clé au laboratoire du chercheur responsable pour la durée

totale du projet. Les questionnaires ainsi que les formulaires de consentement seront détruits 5 ans après les dernières publications.

PARTICIPATION VOLONTAIRE

Votre participation à ce projet est volontaire. Cela signifie que vous acceptez de participer au projet sans aucune contrainte ou pression extérieure, et que par ailleurs vous être libre de mettre fin à votre participation en tout temps au cours de cette recherche. Dans ce cas, les renseignements vous concernant seront détruits. Votre accord à participer implique également que vous acceptez que l'équipe de recherche puisse utiliser aux fins de la présente recherche (articles, mémoires, thèses, conférences et communications scientifiques) les renseignements recueillis à la condition qu'aucune information permettant de vous identifier ne soit divulguée publiquement à moins d'un consentement explicite de votre part.

DES QUESTIONS SUR LE PROJET OU SUR VOS DROITS?

Pour des questions additionnelles sur le projet, sur votre participation et sur vos droits en tant que participant de recherche, ou pour vous retirer du projet, vous pouvez communiquer avec :

Christa Japel, professeure, Université du Québec à Montréal
Numéro de téléphone : 514-987-3000 poste 5647
Adresse courriel : japel.christa@uqam.ca

France Capuano, professeure, Université du Québec à Montréal
Numéro de téléphone : 514-987-3000 poste 5674
Adresse courriel : capuano.france@uqam.ca

Le Comité institutionnel d'éthique de la recherche avec des êtres humains de l'UQAM (CIÉR) a approuvé le projet de recherche auquel vous allez participer. Pour des informations concernant les responsabilités de l'équipe de recherche au plan de l'éthique de la recherche avec des êtres humains ou pour formuler une plainte, vous pouvez contacter la présidence du CIÉR, par l'intermédiaire de son secrétariat au numéro (514) 987-3000 # 7753 ou par courriel à CIEREH@UQAM.CA

REMERCIEMENTS

Votre collaboration est importante à la réalisation de notre projet et l'équipe de recherche tient à vous en remercier. Si vous souhaitez obtenir un résumé écrit des principaux résultats de cette recherche, veuillez ajouter vos coordonnées ci-dessous.

_____

Christa Japel, Chercheure responsable du projet
Université du Québec à Montréal
Numéro de téléphone : 514-987-3000 poste 5647
Adresse courriel : japel.christa@uqam.ca

_____

France Capuano, Co-chercheure
Université du Québec à Montréal
Numéro de téléphone : 514-987-3000 poste 5674
Adresse courriel : capuano.france@uqam.ca

SIGNATURES :

Je reconnais avoir lu le présent formulaire de consentement et consens volontairement à participer à ce projet de recherche. Je reconnais aussi que le chercheur a répondu à mes questions de manière satisfaisante et que j'ai disposé suffisamment de temps pour réfléchir à ma décision de participer. Je comprends que ma participation à cette recherche est totalement volontaire et que je peux y mettre fin en tout temps, sans pénalité d'aucune forme, ni justification à donner.

Signature du participant : …… Date : ……

Nom (lettres moulées) et coordonnées :

……

……..

Je déclare avoir expliqué le but, la nature, les avantages, les risques du projet et avoir répondu au meilleur de ma connaissance aux questions posées.

Signature du chercheur responsable du projet
ou de son, sa délégué(e) :

……. Date : ……

Nom (lettres moulées) et coordonnées :

……

……..

Un exemplaire du formulaire d'information et de consentement signé doit être remis au participant.

FORMULAIRE D'INFORMATION ET DE CONSENTEMENT (parents – maternelle 4 ans)

Les maternelles 4 ans : la qualité de l'environnement éducatif et son apport à la préparation à l'école chez les enfants en pré maternelle 4 ans

IDENTIFICATION

Chercheures responsables du projet : Christa Japel et France Capuano
Département, centre ou institut : Département d'éducation et formation spécialisées, UQAM
Adresse postale : Case postale 8888, Succursale Centre-ville, Montréal, H3C 3P8
Adresse courriel : japel.christa@uqam.ca et capuano.france@uqam.ca
Co-chercheur(s) : Marc Bigras, Monique Brodeur, Jacinthe Giroux, Catherine Gosselin, Pierre Lapointe, Pierre Lefebvre, Anik Ste-Marie

BUT GÉNÉRAL DU PROJET

Votre enfant est invité à prendre part à ce projet visant à examiner le lien entre la fréquentation de la maternelle 4 ans et la préparation à l'école des enfants en maternelle 5 ans. Ce projet de recherche reçoit l'appui financier des Fonds de recherche du Québec - Société et culture.

La direction de l'école de votre enfant ainsi que son enseignant(e) ont donné leur accord à ce projet. La contribution de votre enfant nous permettra d'avancer nos connaissances dans le domaine de l'apprentissage scolaire.

PROCÉDURE(S) ou TÂCHES DEMANDÉES À VOTRE ENFANT ET À VOUS

Avec votre permission et l'accord de votre enfant, il sera invité à rencontrer une assistante de recherche qui va lui présenter trois petits test - sous forme de jeu - qui mesurent son vocabulaire, ses connaissances des nombres et sa capacité à se concentrer. Ces activités auront lieu dans un local près de la classe de votre enfant et prendront environ 15 minutes. De plus, nous allons demander à l'enseignant(e) de votre enfant de remplir un court questionnaire sur son comportement en classe.
Nous demandons également votre permission de pouvoir vous contacter pour une courte entrevue téléphonique. Cette entrevue nous permettra de mieux connaître votre famille et les expériences en milieu de garde de votre enfant avant d'entrer en maternelle.

AVANTAGES ET RISQUES D'INCONFORT

Il n'y a pas de risque associé à la participation de votre enfant à ce projet. Les activités proposées à votre enfant sont présentées sous forme de jeu, sont de courte durée et ne devraient pas causer du stress ou des malaises. Néanmoins, soyez assuré que l'équipe de recherche demeurera attentive à toute manifestation d'inconfort chez votre enfant durant sa participation. Nous tenons à souligner que les résultats obtenus par votre enfant aux tests administrés lors de ce projet ne seront pas partagés avec l'enseignant(e) de votre enfant et ne pourront donc avoir aucun impact sur son bulletin scolaire.

ANONYMAT ET CONFIDENTIALITÉ

Il est entendu que les renseignements recueillis auprès de votre enfant sont confidentiels et que seuls les membres de l'équipe de recherche auront accès à ses tests, à son questionnaire rempli par l'enseignant(e) et aux informations fournies par vous lors de l'entrevue téléphonique. L'ensemble du matériel de recherche sera conservé sous clé au laboratoire des chercheures responsables pour la durée totale du projet. Les tests et questionnaires ainsi que les formulaires de consentement seront détruits 5 ans après les dernières publications.

PARTICIPATION VOLONTAIRE

La participation de votre enfant à ce projet est volontaire. Cela signifie que même si vous consentez aujourd'hui à ce que votre enfant participe à cette recherche, il demeure entièrement libre de ne pas participer ou de mettre fin à sa participation en tout temps sans justification ni pénalité. Vous pouvez également retirer votre enfant du projet en tout temps.

Pour les enfants qui ne participeront pas au projet, il n'y aura aucun désavantage. Ils resteront en classe et participeront aux activités habituelles.

Votre accord à participer implique également que vous acceptez que l'équipe de recherche puisse utiliser aux fins de la présente recherche (articles, mémoires, thèses, conférences et communications scientifiques) les renseignements recueillis à la condition qu'aucune information permettant d'identifier votre enfant ne soit divulguée publiquement à moins d'un consentement explicite de votre part et de l'accord de votre enfant.

COMPENSATION

Votre enfant recevra un petit cadeau pour le remercier de sa participation.

DES QUESTIONS SUR LE PROJET OU SUR VOS DROITS?

Pour des questions additionnelles sur le projet ou sur vos droits ou ceux de votre enfant en tant que participant de recherche, ou pour retirer votre enfant du projet, vous pouvez communiquer avec :

Christa Japel, professeure, Université du Québec à Montréal
Numéro de téléphone : 514-987-3000 poste 5647
Adresse courriel : japel.christa@uqam.ca

France Capuano, professeure, Université du Québec à Montréal
Numéro de téléphone : 514-987-3000 poste 5674
Adresse courriel : capuano.france@uqam.ca

Le Comité institutionnel d'éthique de la recherche avec des êtres humains de l'UQAM (CIÉR) a approuvé le projet de recherche auquel votre enfant est invité à participer. Pour des informations concernant les responsabilités de l'équipe de recherche au plan de l'éthique de la recherche avec des êtres humains ou pour formuler une plainte, vous pouvez contacter la présidence du CIÉR, par l'intermédiaire de son secrétariat au numéro (514) 987-3000 # 7753 ou par courriel à CIEREH@UQAM.CA

REMERCIEMENTS

Votre collaboration et celle de votre enfant sont importantes à la réalisation de notre projet et l'équipe de recherche tient à vous en remercier. Si vous souhaitez obtenir un résumé écrit des principaux résultats de cette recherche, veuillez ajouter vos coordonnées ci-dessous.

Christa Japel, Chercheure responsable du projet
Université du Québec à Montréal
Numéro de téléphone : 514-987-3000
poste 5647
Adresse courriel : japel.christa@uqam.ca

France Capuano, Co-chercheure
Université du Québec à Montréal
Numéro de téléphone : 514-987-3000
poste 5674
Adresse courriel : capuano.france@uqam.ca

AUTORISATION PARENTALE

En tant que parent ou tuteur légal de_____, je reconnais avoir lu le présent formulaire de consentement et consens volontairement à ce que mon enfant participe à ce projet de recherche. Je reconnais aussi que les chercheures responsables ont répondu à mes questions de manière satisfaisante, et que j'ai disposé suffisamment de temps pour discuter avec mon enfant de la nature et des implications de sa participation. Je comprends que sa participation à cette recherche est totalement volontaire et qu'il peut y mettre fin en tout temps, sans pénalité d'aucune forme, ni justification à donner.

J'accepte que mon enfant soit rencontré par une assistante de recherche pour l'administration de 3 tests mesurant son vocabulaire, ses connaissances des nombres et sa capacité à se concentrer : ☐OUI ☐NON

J'accepte que l'enseignant(e) de mon enfant remplisse un court questionnaire sur les comportements de votre enfant en classe ☐OUI ☐NON

J'accepte qu'une assistante de recherche me contacte pour une courte entrevue téléphonique ☐OUI ☐NON

Pourriez-vous nous fournir vos coordonnées pour que nous puissions vous rejoindre pour l'entrevue téléphonique ?
Numéro de téléphone (maison)……
Numéro de cellulaire…….

Si jamais vous allez déménager au cours de l'année, pourriez-vous nous donner un autre numéro de téléphone qui nous permettra de vous rejoindre pour la suite de la recherche et pour pouvoir vous faire parvenir un résumé écrit de ses principaux résultats?
Numéro de téléphone …….
Numéro de cellulaire…….
Nom de la personne……

Signature du parent/tuteur légal :……. Date : …….

Nom (lettres moulées) et coordonnées :
……
……

Un exemplaire du formulaire d'information et de consentement signé doit être remis au participant.

UQÀM
Projet Maternelle 4 ans 2015

FORMULAIRE D'INFORMATION ET DE CONSENTEMENT (parents – maternelle 5ans)

Les maternelles 4 ans : la qualité de l'environnement éducatif et son apport à la préparation à l'école chez les enfants en milieux défavorisés

IDENTIFICATION

Chercheures responsables du projet : Christa Japel et France Capuano
Département, centre ou institut : Département d'éducation et formation spécialisées, UQAM
Adresse postale : Case postale 8888, Succursale Centre-ville, Montréal, H3C 3P8
Adresse courriel : japel.christa@uqam.ca et capuano.france@uqam.ca
Co-chercheur(s) : Marc Bigras, Monique Brodeur, Jacinthe Giroux, Catherine Gosselin, Pierre Lapointe, Pierre Lefebvre, Anik Ste-Marie

BUT GÉNÉRAL DU PROJET

Votre enfant est invité à prendre part à notre projet qui porte sur les maternelles. Si votre enfant a fréquenté la maternelle 4 ans de cette école, il est fort probable que vous avez déjà participé à notre projet. Nous sollicitons alors de nouveau votre participation pour cette deuxième phase. Si votre enfant arrive à la maternelle 5 ans cette année sans avoir fréquenté la maternelle 4 ans dans cette école l'année dernière, nous sollicitons également votre participation. Ceci nous permettra de mieux comprendre le lien entre divers parcours préscolaires et la préparation à l'école des enfants en maternelle 5 ans.

Ce projet de recherche reçoit l'appui financier des Fonds de recherche du Québec - Société et culture (FRQSC).

La direction de l'école de votre enfant ainsi que son enseignant(e),_____ , ont également donné leur accord à ce projet. La contribution de votre enfant nous permettra d'avancer nos connaissances dans le domaine de l'apprentissage scolaire.

PROCÉDURE(S) ou TÂCHES DEMANDÉES À VOTRE ENFANT ET À VOUS

Avec votre permission et l'accord de votre enfant, il sera invité à rencontrer une assistante de recherche qui va lui présenter quatre petites activités - sous forme de jeu - qui mesurent son vocabulaire, ses connaissances des nombres et sa capacité à se concentrer. Ces activités auront lieu dans un local près de la classe de votre enfant et prendront environ 30 minutes. De plus, nous allons demander à l'enseignant(e) de votre enfant de remplir un questionnaire qui nous permettra d'obtenir des renseignements quant à la préparation à l'école des enfants de son groupe.

Nous demandons également votre permission de pouvoir vous contacter pour une courte entrevue téléphonique. Cette entrevue nous permettra de mieux connaître votre famille et les expériences en milieu de garde de votre enfant avant d'entrer en maternelle.

AVANTAGES ET RISQUES D'INCONFORT

Il n'y a pas de risque associé à la participation de votre enfant à ce projet. Les activités proposées à votre enfant sont présentées sous forme de jeu, sont de courte durée et ne devraient pas causer du stress ou des malaises. Néanmoins, soyez assuré que l'équipe de recherche demeurera attentive à toute manifestation d'inconfort chez votre enfant durant sa participation. Nous tenons à souligner que les résultats obtenus par votre enfant aux tests administrés lors de ce projet ne seront pas partagés avec l'enseignant(e) de votre enfant et ne pourront donc avoir **aucun** impact sur son bulletin scolaire. De plus, ces résultats ne serviront aucunement à établir un diagnostic et aucun résultat individuel ne sera transmis.

ANONYMAT ET CONFIDENTIALITÉ

Il est entendu que les renseignements recueillis auprès de votre enfant sont confidentiels et que seuls les membres de l'équipe de recherche auront accès à ses tests, à son questionnaire rempli par l'enseignant(e) et aux informations fournies par vous lors de l'entrevue téléphonique. L'ensemble du matériel de recherche sera conservé sous clé au laboratoire du chercheur responsable pour la durée totale du projet. Les tests et questionnaires ainsi que les formulaires de consentement seront détruits 5 ans après les dernières publications.

PARTICIPATION VOLONTAIRE

La participation de votre enfant à ce projet est volontaire. Cela signifie que même si vous consentez aujourd'hui à ce que votre enfant participe à cette recherche, il demeure entièrement libre de ne pas participer ou de mettre fin à sa participation en tout temps sans justification ni pénalité. Vous pouvez également retirer votre enfant du projet en tout temps.

Pour les enfants qui ne participeront pas au projet, il n'y aura aucun désavantage. Ils resteront en classe et participeront aux activités habituelles.

Votre accord à participer implique également que vous acceptez que l'équipe de recherche puisse utiliser aux fins de la présente recherche (articles, mémoires, thèses, conférences et communications scientifiques) les renseignements recueillis à la condition qu'aucune information permettant d'identifier votre enfant ne soit divulguée publiquement à moins d'un consentement explicite de votre part et de l'accord de votre enfant.

COMPENSATION

Votre enfant recevra un petit cadeau pour le remercier de sa participation.

DES QUESTIONS SUR LE PROJET OU SUR VOS DROITS?

Pour des questions additionnelles sur le projet ou sur vos droits ou ceux de votre enfant en tant que participant de recherche, ou pour retirer votre enfant du projet, vous pouvez communiquer avec Christa Japel ou France Capuano (voir coordonnées en bas de page).

Le Comité institutionnel d'éthique de la recherche avec des êtres humains de l'UQAM (CIÉR) a approuvé le projet de recherche auquel votre enfant est invité à participer. Pour des informations concernant les responsabilités de l'équipe de recherche au plan de l'éthique de la recherche avec des êtres humains ou pour formuler une plainte, vous pouvez contacter la présidence du CIÉR, par l'intermédiaire de son secrétariat au numéro (514) 987-3000 # 7753 ou par courriel à CIEREH@UQAM.CA

REMERCIEMENTS

Votre collaboration et celle de votre enfant sont importantes à la réalisation de notre projet et l'équipe de recherche tient à vous en remercier. Si vous souhaitez obtenir un résumé écrit des principaux résultats de cette recherche, veuillez ajouter vos coordonnées ci-dessous.

_____

Christa Japel, Chercheure responsable du projet
Université du Québec à Montréal
Numéro de téléphone : 514-987-3000 poste 5647
Adresse courriel : japel.christa@uqam.ca

_____

France Capuano, Co-chercheure
Université du Québec à Montréal
Numéro de téléphone : 514-987-3000 poste 5674
Adresse courriel : capuano.france@uqam.ca

AUTORISATION PARENTALE

En tant que parent ou tuteur légal de _____, je reconnais avoir lu le présent formulaire de consentement et consens volontairement à ce que mon enfant participe à ce projet de recherche. Je reconnais aussi que les chercheures responsables ont répondu à mes questions de manière satisfaisante. Je comprends que sa participation à cette recherche est totalement volontaire et qu'il peut y mettre fin en tout temps, sans pénalité d'aucune forme, ni justification à donner.

J'accepte que mon enfant soit rencontré par
une assistante de recherche pour l'administration
de 4 tests mesurant son vocabulaire, ses connaissances

des nombres et sa capacité à se concentrer : ☐ OUI ☐ NON

J'accepte que l'enseignant(e) de mon enfant remplisse

un questionnaire sur sa préparation à l'école ☐ OUI ☐ NON

J'accepte qu'une assistante de recherche me contacte

pour une courte entrevue téléphonique ☐ OUI ☐ NON

Pourriez-vous nous fournir vos coordonnées pour que nous puissions vous rejoindre pour l'entrevue téléphonique ?
Numéro de téléphone (maison)…… Numéro de cellulaire……..

Si jamais vous allez déménager au cours de l'année, pourriez-vous nous donner un autre numéro de téléphone qui nous permettra de vous rejoindre pour la suite de la recherche et pour pouvoir vous faire parvenir un résumé écrit de ses principaux résultats?

Numéro de téléphone …… Numéro de cellulaire……

Nom de la personne……

Signature du parent/tuteur légal :…… Date : ……

Nom (lettres moulées) et coordonnées :

……

……

Un exemplaire du formulaire d'information et de consentement signé doit être remis au participant.

FORME A

FEUILLE DE RÉPONSE

Prénom : _____

Administration des items d'entraînement

POUR LA PLUPART DES SUJETS DE 8 ANS ET MOINS :
Utiliser les planche A, B et C. Ne faire passer que le nombre de séries nécessaire à l'obtention de trois bonnes réponses consécutives.

Planche	Série W	Série X	Série Y	Série Z
A	poupée (4)	fourchette (1)	table (2)	automobile (3)
B	homme (2)	peigne (3)	chaussette (4)	bouche (1)
C	se balancer (3)	boire (4)	marcher (1)	grimper (2)
D	roue (4)	fermeture éclair (2)	câble (1)	râteau (3)
E	géant (1)	mariée (3)	sorcière (4)	royal (2)

Pour plus de détails, voir le manuel.

POUR LA PLUPART DES SUJETS DE 8 ANS ET PLUS :
Utiliser les planches D et E. Ne faire passer que le nombre de séries nécessaire à l'obtention de trois bonnes réponses consécutives.

POINTS DE DÉPART
Le point de départ pour les sujets d'habileté moyenne apparaît dans la colonne Âge. Les numéros encerclés sont placés près de l'item de départ pour tous les sujets dans un intervalle d'âge de 6 ou 12 mois. Par exemple, le point de départ pour les sujets allant de 2-6 ans à 3-5 ans est l'item 1; l'item 15 est le point de départ pour les sujets de 3-6 à 3-11 ans; et l'item 120, pour les sujets de 16-0 ans et plus. Pour les points de départ pour les sujets faibles ou excellents, voir la partie 2 du Manuel.

RÈGLES DE LA BASE ET DU PLAFOND

BASE : Plus haute série de 8 bonnes réponses consécutives.
PLAFOND : Plus basse série de 8 réponses consécutives contenant 6 échecs.

Pour plus de détails, voir le manuel.

NOTATION DES RÉPONSES ET DES ÉCHECS

On notera la réponse donnée par le sujet (1, 2, 3 ou 4) à chacun des items administrés. Pour chaque échec tracer une diagonale à travers la figure qui suit la réponse du sujet tel qu'indiqué ci-dessous :

1 bateau (2) 4 ∅

La série de 8 figures de la colonne Échec est répétée afin de faciliter le repérage de la base et du plafond, et ainsi réduire les fautes de notation.

ITEMS DE L'ÉCHELLE, RÉPONSES, CODE DE NOTATION ET ÉCHECS

Âge	Planche	Mot	Code	Réponse	Échec
2½	3	1 bateau	(2)	___	○
		2 autobus	(4)	___	□
		3 main	(1)	___	△
		4 tracteur	(2)	___	Ω
		5 lit	(3)	___	♡
		6 accident	(2)	___	☆
		7 tambour	(3)	___	◇
		8 vache	(1)	___	○
		9 serpent	(4)	___	□
		10 lampe	(4)	___	△
		11 genou	(2)	___	Ω
		12 plume	(1)	___	♡
		13 pingouin	(1)	___	☆
		14 clôture	(4)	___	◇
3½		15 parachute	(3)	___	○
		16 flèche	(2)	___	□
		17 carré	(4)	___	△
		18 filet	(2)	___	Ω
		19 outil	(4)	___	♡
4		20 légume	(4)	___	☆
		21 coude	(3)	___	◇
		22 bandage	(4)	___	○
		23 déchirer	(4)	___	□
		24 fôret	(3)	___	△
4½		25 mesurer	(2)	___	Ω
		26 enveloppe	(2)	___	♡
		27 hélicoptère	(1)	___	☆
		28 pneu	(3)	___	◇
		29 vide	(3)	___	○
5		30 nid	(1)	___	□
		31 cage	(1)	___	△
		32 griffe	(4)	___	Ω
		33 s'étirer	(1)	___	♡
		34 attacher	(2)	___	☆
5½		35 flatter	(1)	___	◇
		36 coller	(4)	___	○
		37 coudre	(2)	___	□
		38 gonflé	(3)	___	△
		39 épaule	(3)	___	Ω
		40 cadre	(1)	___	♡
		41 décoré	(3)	___	☆
		42 tige	(3)	___	◇
		43 tambourin	(1)	___	○
		44 repasseuse	(1)	___	□
6		45 robinet	(2)	___	△
		46 voile	(1)	___	Ω
		47 narine	(1)	___	♡
		48 signal	(3)	___	☆
		49 surpris	(4)	___	◇
		50 groupe	(3)	___	○
		51 remplir	(1)	___	□
		52 peler	(3)	___	△
		53 dispute	(1)	___	Ω
		54 plonger	(2)	___	♡
7		55 livrer	(1)	___	☆
		56 démolir	(4)	___	◇
		57 pot	(3)	___	○
		58 écorce	(2)	___	□
		59 dégoutter	(2)	___	△
		60 balcon	(1)	___	Ω
		61 hameçon	(3)	___	♡
		62 récompenser	(3)	___	☆
		63 fatigué	(1)	___	◇
		64 cérémonie	(4)	___	○
8		65 mécanicien	(2)	___	□
		66 fragile	(3)	___	△
		67 tronc	(2)	___	Ω
		68 anneau	(4)	___	♡
		69 vase	(3)	___	☆
		70 tir à l'arc	(2)	___	◇
		71 ustensile	(2)	___	○
		72 casserole	(3)	___	□
		73 pédale	(1)	___	△
		74 colère	(3)	___	Ω
9		75 tranquillité	(3)	___	♡
		76 cylindrique	(1)	___	☆
		77 infirme	(1)	___	◇
		78 globe	(3)	___	○
		79 expliquer	(4)	___	□
		80 disséquer	(3)	___	△
		81 humain	(2)	___	Ω
		82 île	(1)	___	♡
		83 moulinet	(1)	___	☆
		84 transparent	(3)	___	◇
10		85 communication	(4)	___	○
		86 piéton	(2)	___	□
		87 enflammé	(1)	___	△
		88 crampon	(2)	___	Ω
		89 classer	(3)	___	♡
		90 véhicule	(4)	___	☆
		91 pyramide	(4)	___	◇
		92 isolement	(1)	___	○
		93 délabré	(4)	___	□
		94 médaillon	(1)	___	△
11		95 sommeiller	(3)	___	Ω
		96 ajustable	(2)	___	♡
		97 dromadaire	(2)	___	☆
		98 extérieur	(1)	___	◇
		99 reptile	(2)	___	○
12		100 trajectoire	(1)	___	□
		101 crâne	(4)	___	△
		102 vigne	(4)	___	Ω
		103 coopération	(3)	___	♡
		104 penderie	(1)	___	☆
13		105 charpentier	(2)	___	◇
		106 nautique	(3)	___	○
		107 déception	(4)	___	□
		108 cascade	(4)	___	△
		109 pelucheux	(1)	___	Ω
14		110 quatuor	(4)	___	♡
		111 vitrifié	(1)	___	☆
		112 avachi	(2)	___	◇
		113 parallélogramme	(1)	___	○
		114 cachet	(2)	___	□
15		115 sphérique	(2)	___	△
		116 rembourrage	(1)	___	Ω
		117 belette	(2)	___	♡
		118 incertitude	(2)	___	☆
		119 serres	(3)	___	◇
16+		120 ascension	(3)	___	○
		121 charogne	(1)	___	□
		122 boulon	(3)	___	△
		123 exténuée	(2)	___	Ω
		124 félin	(2)	___	♡
		125 confidence	(3)	___	☆
		126 losange	(3)	___	◇
		127 arche	(4)	___	○
		128 constellation	(4)	___	□
		129 seringue	(2)	___	△
		130 indigent	(2)	___	Ω
		131 perpendiculaire	(3)	___	♡
		132 assaillir	(1)	___	☆
		133 arrogant	(2)	___	◇
		134 péninsule	(4)	___	○
		135 spatule	(3)	___	□
		136 filtration	(1)	___	△
		137 consommer	(4)	___	Ω
		138 aride	(4)	___	♡
		139 défense	(1)	___	☆
		140 côte	(3)	___	◇
		141 abrasif	(1)	___	○
		142 urne	(3)	___	□
		143 solennel	(3)	___	△
		144 contempler	(2)	___	Ω
		145 brindille	(2)	___	♡
		146 inclément	(4)	___	☆
		147 calice	(2)	___	◇
		148 émacié	(2)	___	○
		149 spectre	(4)	___	□
		150 cornée	(2)	___	△
		151 entravé	(1)	___	Ω
		152 enjoliver	(2)	___	♡
		153 jubilante	(2)	___	☆
		154 mercantile	(1)	___	◇
		155 incandescent	(4)	___	○
		156 obélisque	(1)	___	□
		157 palan	(1)	___	△
		158 agrume	(3)	___	Ω
		159 restreindre	(1)	___	♡
		160 divergence	(4)	___	☆
		161 convexe	(1)	___	◇
		162 déambulation	(2)	___	○
		163 larcin	(4)	___	□
		164 émission	(3)	___	△
		165 tangente	(1)	___	Ω
		166 entomologiste	(3)	___	♡
		167 homoncule	(4)	___	☆
		168 dénuement	(3)	___	◇
		169 repoussé	(4)	___	○
		170 anthropoïde	(3)	___	□

CALCUL DU SCORE BRUT

Numéro de l'item plafond _____

Moins les échecs _____

Score brut _____

(On compte les échecs entre la base supérieure et le plafond inférieur.)

Il est illégal de reproduire ces feuilles de réponse en toutes circonstances.

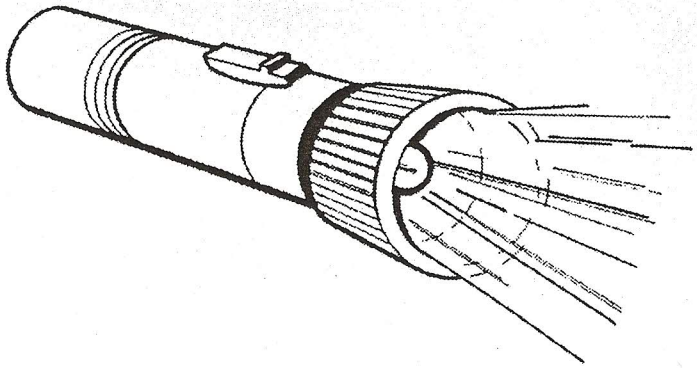

1

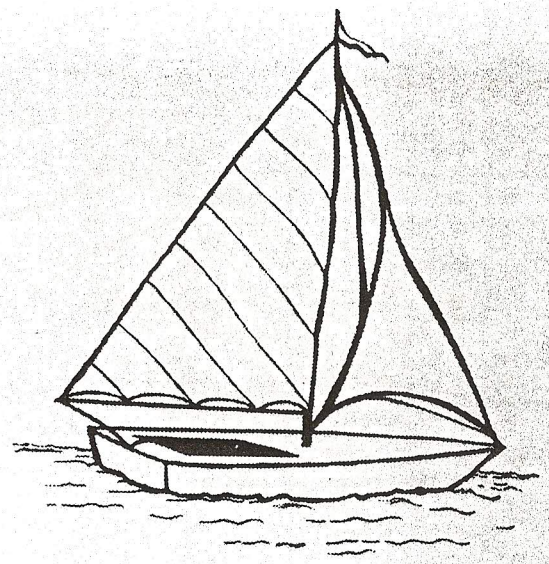

2

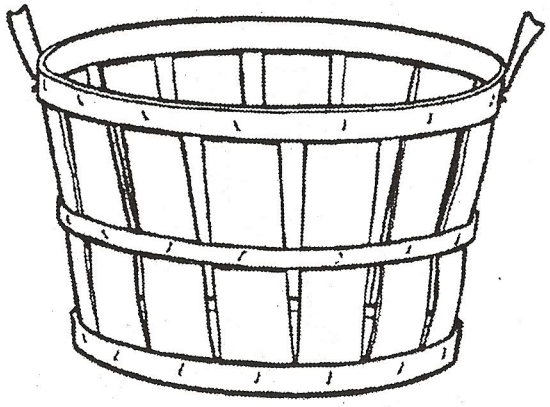

3

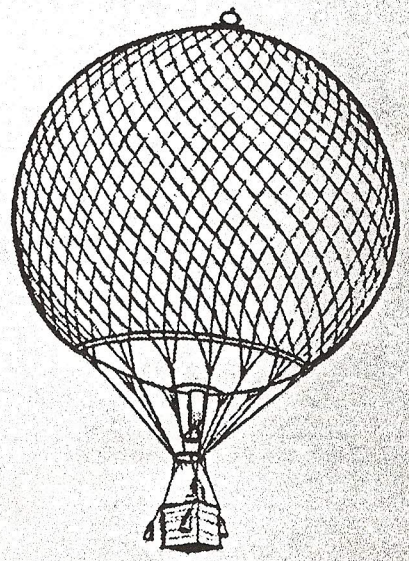

4

No d'assistante:_____ **No de visite:_____** **No de famille :_____**
Date de naissance (jour/mois/année) :_____
Date de passation (jour/mois/année) :_____

TEST DE CONNAISSANCE DES NOMBRES

PRÉLÉMINAIRE

Montre-moi si tu es capable de compter jusqu'à 10. Vas-y. **Réussite ?** 1-oui 2-non (25)

NIVEAU 0

1. Montrer 5 jetons en désordre sur la table et demander : **Voudrais-tu compter ces jetons pour moi ?_____**

2. Montrer l'image des cercles et dites : Voici quelques cercles. **Compte les cercles gris et dis-moi combien il y en a ?_____**

3. Montrer l'image des cercles et des triangles et dites : Voici des cercles et des triangles. **Compte les triangles et dis-moi combien il y en a ?_____**

4. Prendre les blocs et les mettre sur la table en disant : Si je te donne un bloc puis, je te donne deux autres blocs, **combien de blocs as-tu maintenant ?_____**

5. Montrer deux piles de jetons. **Quelles pile a le plus de jetons, la pile A ou la pile B ?_____**

(26-35)

<u>ALLER AU NIVEAU 1 SI 3 BONNES RÉPONSES OU PLUS</u>

No d'assistante:_____ **No de visite:_____** **No de famille :_____**
Date de naissance (jour/mois/année) :_____
Date de passation (jour/mois/année) :_____

NIVEAU 1

Arrêter le test après 3 erreurs consécutives

1. Si tu as quatre morceaux de chocolat et qu'un ami te donne trois autres morceaux, **combien de morceaux de chocolat as-tu en tout ?_____**

2. Quel chiffre vient immédiatement après 7 ?_____

3. Quel est le deuxième chiffre qui vient après 7 ?_____ (accepter 9 ou 10)

4a. Quel chiffre est le plus grand, 5 ou 4 ?_____

4b. Quel chiffre est le plus grand, 7 ou 9 ?_____

5a. Maintenant nous allons parler des chiffres plus petits.
Quel chiffre est le plus petit, 8 ou 6 ?_____

5b. Quel chiffre est le plus petit, 5 ou 7 ?_____

6a. Quel chiffre est le plus près de 5, **est-ce 6 ou 2 ?** (Présenter l'image après avoir demandé la question) _____

6b. Quel chiffre est le plus près de 7, **est 4 ou 9** ? (Présenter l'image après avoir demandé la question) _____

7. Combien font 2 plus 4 ? (l'enfant peut utiliser ces doigts pour compter)_____

8. Combien font 8 moins 6 ? (l'enfant peut utiliser ces doigts pour compter)_____

9a. Montrer l'image – 8 5 2 6 – demander à l'enfant de pointer et de nommer chaque chiffre. Lui demander ensuite, **quand tu comptes**, lequel de ces chiffres dis-tu en premier ?_____

9b. **Quand tu comptes**, lequel de ces chiffres dis-tu en dernier ?_____

TASK REFERENCE: Cameron, C. E., McClelland, M. M., Jewkes, A. M., Connor, C. M., Farris, C. L., & Morrison, F.J. (in press). Touch your toes! Developing a direct measure of behavioral regulation in early childhood. *Early Childhood Research Quarterly*.

TÊTE-PIEDS-GENOUX-ÉPAULES (FORME A)

Nom de l’enfant ____ Date ____________
ID # _______ Sexe ___________ Nom de l’assistant(e) ___________________________

*Administrer la tâche en position assise. L’enfant doit être debout à 3 pieds environ de vous pendant toute la passation du test. Le bonhomme indique comment montrer les bons gestes. Si l’enfant donne la réponse correcte immédiatement, donner le score “2”. S’il s’auto-corrige, (*voir page 2) immédiatement et sans aide, donner le score “1”. S’il ne touche pas la bonne partie de son corps, donner le score “0”.*

PARTIE 1 – ENTRAÎNEMENT :

Maintenant, on va jouer à un jeu. Le jeu a deux parties. En premier, je veux que tu fasses la même chose que moi. Touche ta tête.
Attendre que l’enfant ait mis ses deux mains sur sa tête.

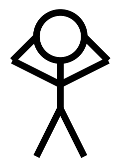

Parfait! Maintenant, touche tes pieds!
Attendre que l’enfant ait mis ses mains sur ses pieds.

Parfait!
Répéter les deux commandes avec des mouvements, ou jusqu'à l'enfant imite correctement.

Maintenant nous allons être un peu fou et on va faire l'opposé de ce que je dis. Quand je dis de toucher ta tête, *au lieu* de toucher ta tête, tu vas toucher tes pieds. Quand je dis de toucher tes pieds, tu touches ta tête. Donc tu fais quelque chose de différent de ce que j’ai dit.

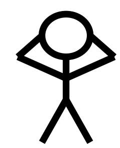

A1. **Qu’est ce que tu dois faire si je dis “touche ta tête”?**
0 (tête) 1 2 (pieds)

***************************EXPLICATION****************************
S’il hésite, ou répond incorrectement, dire et passer à A2:
Souviens-toi, quand je te dis, touche ta tête, toi tu touches tes pieds donc tu dois faire quelque chose de différent de ce que j’ai dit. On essaie encore.

****

S’il répond correctement, passer à A2:
C’est exactement ça!

A2. **Qu’est ce que tu dois faire si je dis “touche tes pieds”?**
0 (pieds) 1 2 (tête)

On peut réexpliquer cette procédure(en utilisant l'EXPLICATION) jusqu'à 3 fois dans les sections TRAINING (A1-A2) et PRATIQUE (B1-B4). Si on a déjà donné 2 explications pendant les questions de TRAINING alors on peut le corriger seulement une fois de plus dans les items de PRATIQUE. Si l'enfant ne peut pas faire la tâche après la troisième explication, administrer quand même les 10 items de la partie TESTING.

PARTIE I - PRATIQUE

.

	Incorrect	Auto-Correction*	Correct
B1. **Touche ta tête**	0 (**tête**)	1	2 (**pieds**)
B2. **Touche tes pieds**	0 (**pieds**)	1	2 (**tête**)
B3. **Touche ta tête**	0 (**tête**)	1	2 (**pieds**)
B4. **Touche tes pieds**	0 (**pieds**)	1	2 (**tête**)

PARTIE I - TESTING:

Ok, alors on continue à jouer ce jeu, et toi tu continues à faire le contraire de ce que je dis!

Si l'enfant ne comprend pas la tâche, on a donné les consignes 4 fois maximum (une fois au début, et à jusqu'à trois fois dans les sections ENTRAÎNEMENT et PRATIQUE).
Ne pas *expliquer de nouveau après le début du testing.*

	Incorrect	Auto-Correction *	Correct
1. **Touche ta tête**	0 (**tête**)	1	2 (**pieds**)
2. **Touche tes pieds**	0 (**pieds**)	1	2 (**tête**)
3. **Touche tes pieds**	0 (**pieds**)	1	2 (**tête**)
4. **Touche ta tête**	0 (**tête**)	1	2 (**pieds**)
5. **Touche tes pieds**	0 (**pieds**)	1	2 (**tête**)
6. **Touche ta tête**	0 (**tête**)	1	2 (**pieds**)
7. **Touche ta tête**	0 (**tête**)	1	2 (**pieds**)
8. **Touche tes pieds**	0 (**pieds**)	1	2 (**tête**)
9. **Touche ta tête**	0 (**tête**)	1	2 (**pieds**)
10. **Touche tes pieds**	0 (**pieds**)	1	2 (**tête**)

NOTE

***Definition d'auto-correction** : Noter " Auto-Correction" aussi bien sur les parties entraînement et testing si l'enfant commence par un mouvement *perceptible* vers la réponse *incorrecte* mais change d'avis et fait le bon geste. Faire une pause pour penser, ne pas bouger et faire le bon geste, ne compte pas comme une réponse d'auto-correction.

PARTIE II – ENTRAÎNEMENT :

Administrer la Partie II si l'enfant a répondu correctement à 5 items ou plus de la Partie I ou s'il est en maternelle.

Ok, maintenant que tu as bien compris cette première partie, on va en ajouter une autre. Maintenant, tu vas toucher tes épaules et tes genoux.

En premier, touche tes épaules.
Toucher ses propres épaules, attendre que l'enfant touche les siennes avec ses deux mains.

Maintenant, touche tes genoux.
Répéter avec 4 commandes alternatives (sans démonstration) jusqu'à ce que l'enfant ait imité correctement ou que ce soit évident qu'il ne comprenne pas la tâche.

Maintenant nous allons être encore un peu fou et tu vas continuer à faire l'opposé de ce que je dis. Mais cette fois, tu vas toucher tes épaules et tes genoux. Quand je dis de toucher tes genoux, tu touches tes épaules. Quand je dis de toucher tes épaules, tu touches tes genoux

C1. **Qu'est ce que tu dois faire si je dis "touche tes genoux"?**		
0 (genoux)	1	2 (épaules)

S'il répond correctement, passer à D1:
C'est exactement ça! Alors, on continue!

Si la réponse est incorrect, dire avant de passer à D1:
N'oublies pas, quand je te dis de toucher tes genoux, au lieu de toucher tes genoux, tu touches tes épaules. Je veux que tu fasses l'opposé de ce que je dis!

PARTIE II - PRATIQUE:

	Incorrect	Self-Correct*	Correct
D1. **Touche tes genoux**	0 (**genoux**)	1	2 (**épaules**)
D2. **Touche tes épaules**	0 (**épaules**)	1	2 (**genoux**)
D3. **Touche tes genoux**	0 (**genoux**)	1	2 (**épaules**)
D4. **Touche tes épaules**	0 (**épaules**)	1	2 (**genoux**)

Si l'enfant produit deux bonnes réponses ou moins, dire
Souviens-toi, cette fois, je veux que tu fasses le contraire de ce que je dis mais cette fois tu dois toucher tes épaules et tes genoux

Passer à la section Partie II - Testing. Ne plus expliquer aucune partie de la tâche.

PARTIE II - TESTING:

Maintenant que tu connais toutes les parties, on va tout mettre ensemble! Tu continues à faire le contraire de ce que je te dis, mais tu ne sais pas ce que je vais demander.

Il y a 4 choses que je peux demander

Si je dis, *touche ta tête*, tu touches tes pieds.
Si je dis, *touche tes pieds*, tu touches ta tête.
Si je dis, *touche tes genoux*, tu touches tes épaules.
Si je dis, *touche tes épaules*, tu touches genoux.

Est-ce que tu es prêt? On y va!

	Incorrect	Auto-Correction*	Correct
11. **Touche ta tête**	0 (tête)	1	2 (pieds)
12. **Touche tes pieds**	0 (pieds)	1	2 (tête)
13. **Touche tes genoux**	0 (genoux)	1	2 (épaules)
14. **Touche tes pieds**	0 (pieds)	1	2 (tête)
15. **Touche tes épaules**	0 (épaules)	1	2 (genoux)
16. **Touche ta tête**	0 (tête)	1	2 (pieds)
17. **Touche tes genoux**	0 (genoux)	1	2 (épaules)
18. **Touche tes genoux**	0 (genoux	1	2 (épaules)
19. **Touche tes épaules**	0 (épaules)	1	2 (genoux)
20. **Touche tes pieds**	0 (pieds)	1	2 (tête)

HTKS COTATION

Entrer les scores par item dans un logiciel de statistiques est recommandé. Ci-dessous, ce sont les consignes pour obtenir les performances en training et à la pratique , les données auto-corrigées, et les scores final à utiliser pour les analyses (Range: 0 – 40).

a) Somme des items A1-A2: ___ c) Score à C1: ____
b) Somme des items B1-B4: ___ d) Somme des items D1-D4: ___

Entraînement et pratique (Somme A-D): ___

Auto-Corrections (Nombre des réponses cotées “1” items 1-20):

Score final pour analyses
1) PARTIE I (Somme items 1-10): ___
2) PARTIE II (Somme items 11-20): ___

SCORE FINAL HTKS (Somme Partie I et Partie II): ___

ÉCHELLE D'ÉVALUATION	Inadéquat 1	2	Minimal 3	4	Bon 5	6	Excellent 7
4. *Aménagement du local pour le jeu*	1.1 Il n'y a pas d'aires spécifiquement définies*. 1.2 La surveillance visuelle de l'espace de jeu est difficile.		3.1 Il y a au moins deux aires spécifiquement définies. 3.2 La surveillance visuelle de l'espace de jeu n'est pas difficile. 3.3 L'espace est suffisant pour permettre plusieurs activités en même temps (ex. : espace pour les blocs au sol, pour les jeux de table et pour la peinture au chevalet). 3.4 Une bonne partie des aires de jeux est accessible aux enfants avec une déficience inscrits dans le groupe. *SO possible*		5.1 Au moins trois aires ou plus sont spécifiquement définies et équipées convenablement (ex. : eau disponible près du coin des arts plastiques, étagères appropriées pour les blocs et les jeux de table). 5.2 Les coins calmes sont séparés des coins bruyants pour qu'ils n'interfèrent pas les uns avec les autres (ex. : le coin lecture est séparé du coin blocs ou du coin maison). 5.3 L'aménagement permet à la plupart des activités de ne pas être interrompues (ex. : étagères placées de manière que les enfants fassent le tour des activités plutôt que de les traverser ; les meubles sont placés de façon à décourager la course ou les jeux durs).		7.1 Au moins cinq aires spécifiques permettent une variété d'expériences d'apprentissage. 7.2 L'aménagement des aires favorise l'autonomie des enfants (ex. : étagères ouvertes étiquetées, boîtes de rangement des jouets étiquetées ; étagères ouvertes non surchargées ; espace de jeu près du mobilier de rangement). 7.3 Matériel supplémentaire disponible pour ajouter ou modifier des aires.
5. *Espace pour l'intimité**	1.1 Il n'est pas permis aux enfants de jouer seuls ou avec un ami, à l'abri de l'intrusion des autres.		3.1 Il est permis aux enfants de trouver un espace pour être seuls (ex. : dans l'équipement de jeu extérieur, derrière les meubles, dans un coin tranquille du local). 3.2 Le personnel peut facilement surveiller l'espace pour l'intimité.		5.1 Un espace distinct est prévu pour des enfants qui jouent seuls ou à deux, protégés de l'intrusion des autres (ex. : aire protégée par des étagères, règle de non-intrusion). 5.2 L'espace pour l'intimité est accessible aux enfants pendant une bonne partie de la journée.		7.1 Il y a plus d'un espace intime disponible. 7.2 Le personnel† prépare des activités qu'on peut faire seul ou à deux enfants dans les espaces intimes, à l'écart des activités de groupe (ex. : jeu de manipulation pour deux sur une petite table dans un coin tranquille ; un ordinateur pour un ou deux enfants).

Échelle d'évaluation	Inadéquat		Minimal		Bon		Excellent
	1	2	3	4	5	6	7

Activités

19. *Motricité fine*

1.1 Très peu de matériel de motricité fine approprié au niveau de développement est accessible quotidiennement.

1.2 En général, le matériel de motricité fine est en mauvais état ou incomplet (ex. : il manque des pièces de casse-tête, il y a peu de chevilles pour la plaque perforée).

3.1 Un certain matériel approprié au niveau de développement et de chaque type de motricité fine* est accessible.

3.2 La majeure partie du matériel est en bon état et complet.

5.1 Beaucoup de matériel approprié au niveau de développement et de chaque type de motricité fine est accessible durant une partie importante de la journée.

5.2 Le matériel est bien classé (ex. : chevilles et plaque perforée rangées ensemble, jeux de construction rangés séparément).

5.3 Du matériel de divers niveaux de difficulté est accessible (ex. : casse-tête ordinaires et à boutons pour des enfants ayant des habiletés motrices différentes).

7.1 Il y a rotation du matériel afin de maintenir l'intérêt (ex. : le matériel qui n'intéresse plus les enfants est retiré, du matériel différent est apporté).

7.2 Les contenants et les étagères accessibles sont étiquetés pour encourager l'autonomie (ex. : des images ou des formes sont utilisées pour étiqueter les contenants et les tablettes ; des étiquettes écrites sont ajoutées pour les plus âgés).

ÉCHELLE D'ÉVALUATION	Inadéquat		Minimal		Bon		Excellent
	1	2	3	4	5	6	7

24. *Jeu symbolique**

1.1 Pas de matériel ou d'équipement n'est accessible pour le déguisement ou le jeu symbolique.

3.1 Un certain matériel et mobilier de jeu symbolique est accessible, permettant aux enfants de jouer des rôles familiaux (ex. : déguisements, accessoires de maison, poupées).

3.2 Le matériel est accessible au moins une heure par jour.

3.3 Il y a un endroit de rangement séparé pour le matériel de jeu symbolique.

5.1 Beaucoup de matériel de jeu symbolique est accessible, y compris des déguisements†.

5.2 Le matériel est accessible une bonne partie de la journée.

5.3 Des accessoires pour au moins deux thèmes différents sont accessibles quotidiennement (ex. : maison et travail).

5.4 L'aire de jeu symbolique est clairement déterminée, avec un espace de jeu et un espace de rangement organisé.

7.1 On fait une rotation du matériel pour assurer une variété de thèmes (ex. : boîtes d'accessoires sur le travail, l'imaginaire et les loisirs).

7.2 Les accessoires reflètent la diversité (ex. : les accessoires représentent différentes cultures, l'équipement utilisé par les personnes ayant des déficiences).

7.3 Des accessoires permettent le jeu symbolique actif à l'extérieur‡.

7.4 Les images, histoires, excursions sont exploitées pour enrichir le jeu symbolique.

ÉCHELLE D'ÉVALUATION	Inadéquat		Minimal		Bon		Excellent
	1	2	3	4	5	6	7

26. Mathématiques *

1	3	5	7
1.1 Aucun matériel de mathématiques n'est accessible. 1.2 Les mathématiques sont principalement enseignées par des feuilles d'exercices ou en comptant par cœur.	3.1 Un certain matériel de mathématiques approprié au niveau de développement est accessible. 3.2 Le matériel est accessible chaque jour.	5.1 Beaucoup de matériel de divers types est accessible (ex. : matériel pour compter, mesurer, apprendre les formes et les grandeurs). 5.2 Le matériel est accessible durant une bonne partie de la journée. 5.3 Le matériel est en bon état et bien organisé (ex. : classé par catégories ; toutes les pièces de jeu nécessaires sont rangées ensemble). 5.4 Les activités quotidiennes sont exploitées pour les apprentissages mathématiques (ex. : mettre la table, compter les marches en montant l'escalier, utiliser un chronomètre quand on attend son tour).	7.1 Le personnel présente au moins deux fois par semaine des activités de mathématiques exigeant une plus grande participation de l'adulte (ex. : faire un tableau pour comparer la grandeur des enfants, compter et prendre en note le nombre d'oiseaux à la mangeoire). 7.2 Une rotation du matériel est faite pour maintenir l'intérêt (ex. : remplacer les oursons à compter par des dinosaures, changer les objets à peser).

ÉCHELLE D'ÉVALUATION	Inadéquat		Minimal		Bon		Excellent
	1	2	3	4	5	6	7

33. *Interactions entre enfants*

1.1 Les interactions entre enfants (pairs) ne sont pas favorisées (ex. : on n'encourage pas les conversations entre pairs ; les enfants ont peu d'occasions de choisir leurs propres compagnons de jeu).
1.2 Le personnel offre peu ou pas de soutien aux interactions positives entre pairs.
1.3 Il y a peu ou pas d'interactions positives entre pairs (ex. : les taquineries, querelles et disputes sont fréquentes).

3.1 Le personnel favorise les interactions entre pairs (ex. : il permet aux enfants de se déplacer librement, pour favoriser les regroupements et les interactions naturelles).
3.2 Le personnel interrompt les interactions négatives et blessantes (ex. : il interrompt des enfants qui « se crient des noms » ou se querellent).
3.3 Il y a quelques interactions positives entre pairs.

5.1 Le personnel donne l'exemple de bonnes habiletés sociales (ex. : faire preuve de gentillesse, d'écoute, d'empathie, de coopération envers les autres).
5.2 Le personnel aide les enfants à acquérir des comportements sociaux appropriés envers leurs pairs (ex. : il aide les enfants à s'expliquer plutôt qu'à se battre lors de conflits ; il encourage les enfants isolés à se trouver des amis ; il aide les enfants à comprendre les sentiments des autres).

7.1 Les interactions entre pairs sont habituellement positives (ex. : les enfants plus âgés coopèrent et partagent souvent entre eux ; les enfants jouent généralement bien ensemble sans se quereller).
7.2 Le personnel fournit aux enfants certaines occasions de travailler ensemble à une tâche (ex. : un groupe remplit une grande murale de nombreux dessins, prépare les nombreux ingrédients d'une soupe, coopère pour apporter les chaises autour de la table).

Structure du service

34. *Horaire*

1.1 L'horaire est *soit* trop rigide, laissant peu de temps pour l'intérêt personnel, *soit* trop souple (désordonné), sans séquence fiable des activités quotidiennes*.

3.1 Il y a un horaire quotidien élémentaire familier aux enfants (ex. : les soins et les activités se déroulent généralement dans le même ordre chaque jour).
3.2 L'horaire écrit est affiché dans le local et correspond généralement à ce qui est vécu†.
3.3 Il y a au moins une période de jeu à l'intérieur et une à l'extérieur, par jour (si la température le permet).
3.4 Il y a des activités de motricité globale aussi bien que des jeux moins actifs tous les jours.

5.1 L'horaire est équilibré, à la fois structuré et souple (ex. : la période de jeux extérieurs régulièrement à l'horaire peut être prolongée pour profiter de la belle température).
5.2 Des activités variées sont proposées quotidiennement, certaines dirigées par l'adulte, d'autres à l'initiative des enfants.
5.3 Les activités de jeu occupent une bonne partie de la journée.
5.4 Il n'y a pas de longues attentes lors des périodes de transition.

7.1 Des transitions en douceur se font entre les activités quotidiennes (ex. : le matériel est prêt pour l'activité suivante avant la fin de celle en cours ; les transitions se font avec quelques enfants à la fois plutôt qu'avec le groupe entier).
7.2 L'horaire est modifié pour répondre à des besoins individuels (ex. : période d'histoire plus courte pour un enfant avec une faible capacité d'attention ; on permet à un enfant de continuer son projet au-delà de la période prévue ; un enfant qui mange lentement peut finir à son rythme).

QUESTIONNAIRE AUTOADMINISTRÉ DE L'ENSEIGNANT/E

UQÀM

Projet Maternelle 4 ans 2014

Nom de l'école : _____

Nom de l'enseignant/e : _____

Nom de l'enfant : _____

Date: ☐☐ Jour ☐☐ Mois ☐☐ Année

Merci pour votre collaboration essentielle au succès de cette étude. Le présent questionnaire a pour objet de recueillir des renseignements sur les expériences scolaires de l'enfant. Il est important de répondre à toutes les questions au meilleur de votre connaissance. Il n'y a pas de bonne ou mauvaise réponse.

Il vous faut environ 15 minutes pour remplir le questionnaire.

- Veuillez utiliser un stylo à encre bleue ou noire pour répondre aux questions.
- À moins d'indication contraire, n'encercler qu'une seule réponse par question.

Toutes les informations recueillies à l'aide de ce questionnaire seront traitées de manière confidentielle.

L'enfant pour lequel vous remplissez ce questionnaire :
A-t-il fréquenté un service de garde avant de venir à votre classe de maternelle 4 ans ?
OUI ☐ NON ☐

Si OUI, quel type de service de garde ?
CPE en installation _____

CPE milieu familial _____

Garderie privée _____

Section A : Bien-être physique

	Depuis la rentrée scolaire, à quelle fréquence l'enfant …	Jamais	Rarement	Parfois	Souvent	Toujours	Ne sait pas
1.	…s'est-il absenté de l'école?	1	2	3	4	5	8
2.	… est-il arrivé avec des vêtements de convenant pas aux activités parascolaires (trop légers, trop chauds, etc…) ?	1	2	3	4	5	8
3.	… est-il arrivé trop fatigué pour faire son travail scolaire?	1	2	3	4	5	8
4.	… est-il arrivé en retard?	1	2	3	4	5	8
5.	… est-il arrivé sans avoir mangé à sa faim?	1	2	3	4	5	8

Section B : Développement socio-affectif

Veuillez encercler le nombre qui décrit le mieux l'enfant au cours des six derniers mois.

	À votre avis, l'enfant….	Jamais ou pas vrai	Quelque fois ou un peu vrai	Souvent ou très vrai	Ne sait pas
6.	…n'a pu rester en place, a été agité/e ou hyperactif/ve	1	2	3	8
7.	...a endommagé ou brisé ses propres choses	1	2	3	8
8.	...a essayé d'aider quelqu'un qui s'était blessé	1	2	3	8
9.	...a été timide en présence d'enfants qu'il ne connaissait pas	1	2	3	8
10.	...a volé des choses	1	2	3	8
11.	...a été rebelle ou a refusé d'obéir	1	2	3	8
12.	...a semblé malheureux/euse ou triste	1	2	3	8
13.	...s'est bagarré/e	1	2	3	8
14.	...a démontré peu d'intérêt pour des activités impliquant d'autres enfants	1	2	3	8
15.	…a encouragé des enfants à s'en prendre à un autre enfant	1	2	3	8
16.	...a été facilement distrait/e, a eu de la difficulté à poursuivre une activité quelconque	1	2	3	8

À votre avis, l'enfant….	Jamais ou pas vrai	Quelque fois ou un peu vrai	Souvent ou très vrai	Ne sait pas
17. ...a fait rire de lui/d'elle par les autres enfants	1	2	3	8
18. ...lorsqu'il/elle était fâché/e contre quelqu'un, a essayé d'entraîner d'autres personnes à détester cette personne	1	2	3	8
19. …n'a pas semblé avoir de remords après s'être mal conduit/e	1	2	3	8
20. …a préféré jouer seul plutôt qu'avec d'autres enfants	1	2	3	8
21. …a été préoccupé/e par la perte ou le fait qu'il puisse arriver quelque chose à un de ses parents	1	2	3	8
22. …n'a pas été aussi heureux/euse que les autres enfants	1	2	3	8
23. …s'est approché/e facilement d'enfants qu'il/elle ne connaissait pas	1	2	3	8
24. …a endommagé ou brisé les choses qui appartenaient aux autres	1	2	3	8
25. …lorsqu'on le/la taquinait, a réagi de façon agressive	1	2	3	8
26. …a remué sans cesse	1	2	3	8
27. …s'est fait frapper et/ou bousculer par les autres enfants	1	2	3	8
28. …a ressenti des malaises physiques, par exemple, des maux de ventre, maux de tête ou nausées lors de séparations d'avec ses parents	1	2	3	8
29. …a été incapable de se concentrer, de maintenir son attention pour une longue période	1	2	3	8
30. …a été trop craintif/ve ou anxieux/euse	1	2	3	8
31. …a cherché à dominer les autres enfants	1	2	3	8
32. …lorsqu'il était fâché contre quelqu'un, est devenu ami avec quelqu'un d'autre pour se venger	1	2	3	8

À votre avis, l'enfant….		Jamais ou pas vrai	Quelque fois ou un peu vrai	Souvent ou très vrai	Ne sait pas
33.	…n'a pas changé sa conduite après avoir été puni/e	1	2	3	8
34.	…a pris beaucoup de temps à s'habituer à la présence d'enfants qu'il/elle ne connaissait pas	1	2	3	8
35.	…a été impulsif/ve, a agi sans réfléchir	1	2	3	8
36.	…a manqué d'énergie, s'est senti/e fatigué/e	1	2	3	8
37.	…a dit des mensonges ou a triché	1	2	3	8
38.	…a eu des crises de colère ou s'est fâché/e vite	1	2	3	8
39.	…lorsqu'on le/la contredisait, a réagi de façon agressive	1	2	3	8
40.	…a été inquiet/ète	1	2	3	8
41.	…a fait peur aux autres afin d'obtenir ce qu'il/elle voulait	1	2	3	8
42.	…a eu de la difficulté à attendre son tour dans un jeu	1	2	3	8
43.	…lorsque quelqu'un lui a fait mal accidentellement (par exemple en le/la bouculant), il/elle s'est fâché/e et a commencé une bagarre (une chicane)	1	2	3	8
44.	…a eu tendance à faire des choses seul/e, a été plutôt solitaire	1	2	3	8
45.	…lorsqu'il/elle était fâché/e contre quelqu'un, a dit de vilaines choses dans le dos de cette personne	1	2	3	8
46.	…a attaqué physiquement les autres	1	2	3	8
47.	…a consolé un enfant (ami, frère ou sœur) qui pleurait ou était bouleversé	1	2	3	8
48.	…a pleuré beaucoup	1	2	3	8
49.	…a causé du vandalisme	1	2	3	8
50.	…s'est accroché/e aux adultes ou a été trop dépendant/e	1	2	3	8
51.	…s'est fait crier des noms par les autres enfants	1	2	3	8
52.	…a eu de la difficulté à rester tranquille pour faire quelque chose plus de quelques instants	1	2	3	8

À votre avis, l'enfant….	Jamais ou pas vrai	Quelque fois ou un peu vrai	Souvent ou très vrai	Ne sait pas
54. …a frappé, mordu, donné des coups de pieds à d'autres enfants	1	2	3	8
55. …lorsqu'on lui prenait quelque chose, a réagit de façon agressive	1	2	3	8
56. …a été inattentif/ve	1	2	3	8
57. …a eu de la difficulté à s'amuser	1	2	3	8
58. …est venu/e en aide à d'autres enfants (amis, frère ou sœur) qui ne se sentaient pas bien	1	2	3	8
59. …a réagi très mal lorsqu'il/elle était éloigné/e de ses parents	1	2	3	8
60. …est incapable de prendre des décisions	1	2	3	8
61. …suce son pouce la plupart du temps	1	2	3	8

Section C : Votre relation avec l'enfant

62. Si l'enfant a de la peine, il/elle viendra me voir pour être réconforté/e?

Ne s'applique jamais	1
S'applique quelquefois	2
S'applique toujours	3
Ne sait pas	8

63. Cet enfant a-t-il/elle tendance à vivre plus de problèmes émotifs et comportementaux que les autres enfants de son âge?

Oui	1
Non	2

64. À quel point êtes-vous d'accord avec l'énoncé suivant?

"Je crois que l'enfant se débrouillera très bien à l'école"

Entièrement en désaccord	1
En désaccord	2
D'accord	3
Entièrement d'accord	4
Ne sait pas	8

Indiquez à quel degré est-ce que les énoncés suivants s'appliquent présentement à votre relation avec cet enfant.
En utilisant l'échelle ci-dessous, encerclez le nombre approprié pour chaque item.

	À quel degré est-ce que les énoncés suivants s'appliquent :	Ne s'applique définitivement pas	Ne s'applique pas vraiment	Neutre, pas certain	S'applique un peu	S'applique définitivement
65.	Je partage une relation tendre et chaleureuse avec cet enfant	1	2	3	4	5
66.	Cet enfant et moi avons toujours tendance à lutter l'un contre l'autre	1	2	3	4	5
67.	Cet enfant partage spontanément des informations à son sujet	1	2	3	4	5
68.	Cet enfant se met facilement en colère contre moi	1	2	3	4	5
69.	C'est facile de bien comprendre ce que cet enfant ressent	1	2	3	4	5
70.	Travailler avec cet enfant prend toute mon énergie	1	2	3	4	5
71.	Lorsque cet enfant est de mauvaise humeur, je sais que nous sommes partis pour une longue et difficile journée	1	2	3	4	5
72.	Mes interlactions avec cet enfant me donnent un sentiment de confiance et d'efficacité	1	2	3	4	5

Section D : Les relations avec les parents

Veuillez svp indiquer dans quelle mesure vous êtes d'accord avec chacune des affirmations suivantes :

Dans quelques cas, il est possible que la situation présentée ne s'applique pas, encerclez alors "7" non applicable.

	Dans quelle mesure êtes-vous d'accord avec chacune des	**Totalement en désaccord**	**Plutôt en désaccord**	**Plutôt d'accord**	**Totalement d'accord**	**Non applicable**	**Ne sait pas**
73.	Je tiens les parents informés des comportements de leur enfant au cours de la journée	1	2	3	4		8
74.	Lorsqu'un enfant vit des difficultés dans ma classe, je me sens à l'aise d'en parler avec les parents	1	2	3	4	7	8
75.	J'informe les parents des activités que font les enfants dans ma classe	1	2	3	4		8
76.	Je me sens à l'aise de communiquer aux parents certaines insatisfactions concernant l'éducation de leur enfant	1	2	3	4	7	8
77.	Les conflits se règlent rapidement entre les parents et moi	1	2	3	4	7	8
78.	J'utilise différents moyens pour communiquer avec les parents (par exemple : agenda, porte-folio, fiche de suivi quotidien ou hebdomadaire, cahier de bord, etc..)	1	2	3	4		8

QUESTIONNAIRE AUTOADMINISTRÉ DE L'ENSEIGNANT/E

UQÀM

Projet Maternelle 4 ans 2014

Nom de l'école : _____

Nom de l'enseignant/e : _____

Date: | | | | | | | | |
Jour Mois Année

Section E : Vous et votre formation professionnelle

1. Quel est votre sexe?

Féminin	1
Masculin	2

2. Quel est votre âge? _____ ans

3. Pourriez-vous nous indiquer le nombre total d'années d'expérience que vous avez…

dans l'enseignement (à tous les niveaux)	_____ ans
d'enseignement au préscolaire	_____ ans
d'enseignement auprès d'enfants des milieux socioéconomiquement faibles (milieux défavorisés)	_____ ans

4. Pourriez-vous nous indiquer quel diplôme d'enseignement de base vous avez obtenu?

Baccalauréat d'éducation au préscolaire et d'enseignement au primaire	1
Baccalauréat en adaptation scolaire et sociale	2
Autre baccalauréat spécialisé d'enseignement	3
Veuillez préciser ……	
Brevet	4
Veuillez préciser ……	
Autre	5
Veuillez préciser ……	

5. Dans votre formation de base en enseignement, avez-vous suivi des cours spécifiques pour l'enseignement au préscolaire?

Oui	1
Combien?	
Non	2

6. Possédez-vous d'autres diplômes?

Oui _____ 1
Veuillez préciser
Non _____ 2

7. Votre classe de maternelle 4 ans est-elle

À temps plein _____ 1
À temps partiel (une demie journée) _____ 2

8. Veuillez indiquer le nombre d'enfants qui sont inscrits dans votre maternelle 4 ans

_____ enfants

9. Dans votre classe de maternelle 4 ans, utilisez-vous un ou des programme(s) particulier(s) pour favoriser le développement…

…des habiletés sociales

Oui _____ 1
Lequel/Lesquels
Non _____ 2

…du langage

Oui _____ 1
Lequel/Lesquels
Non _____ 2

…des notions mathématiques

Oui _____ 1
Lequel/Lesquels
Non _____ 2

…de la motricité

Oui _____ 1
Lequel/Lesquels
Non _____ 2

10. Quelles sont les ressources disponibles de façon régulière pour vous offrir du soutien en classe?

Éducateur/trice spécialisé/e

Oui _____ 1

Combien d'heures par jour ……. heures par jour

Quelle est la formation de cette personne ressource ……

Non _____ 2

Éducateur/trice en service de garde

Oui _____ 1

Combien d'heures par jour ……. heures par jour

Quelle est la formation de cette personne ressource ……

Non _____ 2

Autres - Veuillez préciser ……

Oui _____ 1

Combien d'heures par jour ……. heures par jour

Quelle est la formation de cette personne ressource ……

Non _____ 2

11. Quel(s) moyen(s) utilisez-vous pour favoriser la collaboration famille-école ?

Réunions avec les parents de vos élèves

Oui _____ 1

À quelle fréquence? ……. fois par année

Non _____ 2

Rencontres autour d'un thème particulier (par ex : pratiques parentales, alimentation, etc.)

Oui _____ 1

À quelle fréquence? ……. fois par année

Qui anime ces rencontres? ……..

Non _____ 2

Autres- Veuillez préciser ……

Oui _____ 1

À quelle fréquence? ……. fois par année

Qui anime ces activités? ……..

Non _____ 2

QUESTIONNAIRE DE L'ENFANT - COLLECTE 2 /2015

UQÀM

Projet Maternelle 4 ans 2014

Nom de l'école : _____

Nom de l'enseignant/e : _____

Nom de l'enfant : _____

Date: [ ][ ] [ ][ ] [ ][ ]
Jour Mois Année

Merci pour votre collaboration essentielle au succès de cette étude. Vous avez déjà eu la gentillesse de remplir ce questionnaire au début de l'année scolaire. Votre perception du comportement de l'enfant vers la fin de l'année scolaire nous permettra de suivre son évolution au cours de la maternelle 4 ans. Il est important de répondre à toutes les questions au meilleur de votre connaissance. Il n'y a pas de bonne ou mauvaise réponse.

Il vous faut environ 10 minutes pour remplir le questionnaire.

- Veuillez utiliser un stylo à encre bleue ou noire pour répondre aux questions.
- SVP, veuillez n'encercler ou cocher qu'une seule réponse par question.

Toutes les informations recueillies à l'aide de ce questionnaire seront traitées de manière confidentielle.

Section A : Bien-être physique

Depuis la rentrée scolaire, à quelle fréquence l'enfant...	Jamais	Rarement	Parfois	Souvent	Toujours	Ne sait pas
1. ...s'est-il absenté de l'école?	1	2	3	4	5	8
2. ...est-il arrivé avec des vêtements ne convenant pas aux activités parascolaires (trop légers, trop chauds, etc...)?	1	2	3	4	5	8
3. ...est-il arrivé trop fatigué pour faire son travail scolaire?	1	2	3	4	5	8
4. ...est-il arrivé en retard?	1	2	3	4	5	8
5. ...est-il arrivé sans avoir mangé à sa faim?	1	2	3	4	5	8

Section B : Développement socio-affectif

Veuillez encercler le nombre qui décrit le mieux l'enfant depuis qu'il est arrivé dans votre maternelle 4 ans.

À votre avis, l'enfant....	Jamais ou pas vrai	Quelquefois ou un peu vrai	Souvent ou très vrai	Ne sait pas
6. ...n'a pu rester en place, a été agité/e ou hyperactif/ve	1	2	3	8
7. ...a endommagé ou brisé ses propres choses	1	2	3	8
8. ...a essayé d'aider quelqu'un qui s'était blessé	1	2	3	8
9. ...a été timide en présence d'enfants qu'il ne connaissait pas	1	2	3	8
10. ...a volé des choses	1	2	3	8
11. ...a été rebelle ou a refusé d'obéir	1	2	3	8
12. ...a semblé malheureux/euse ou triste	1	2	3	8
13. ...s'est bagarré/e	1	2	3	8
14. ...a démontré peu d'intérêt pour des activités impliquant d'autres enfants	1	2	3	8
15. ...a encouragé des enfants à s'en prendre à un autre enfant	1	2	3	8
16. ...a été facilement distrait/e, a eu de la difficulté à poursuivre une activité quelconque	1	2	3	8

À votre avis, l'enfant….	Jamais ou pas vrai	Quelquefois ou un peu vrai	Souvent ou très vrai	Ne sait pas
17. …a fait rire de lui/d'elle par les autres enfants	1	2	3	8
18. …lorsqu'il/elle était fâché/e contre quelqu'un, a essayé d'entraîner d'autres personnes à détester cette personne	1	2	3	8
19. …n'a pas semblé avoir de remords après s'être mal conduit/e	1	2	3	8
20. …a préféré jouer seul plutôt qu'avec d'autres enfants	1	2	3	8
21. …a été préoccupé/e par la perte ou le fait qu'il puisse arriver quelque chose à un de ses parents	1	2	3	8
22. …n'a pas été aussi heureux/euse que les autres enfants	1	2	3	8
23. …s'est approché/e facilement d'enfants qu'il/elle ne connaissait pas	1	2	3	8
24. …a endommagé ou brisé les choses qui appartenaient aux autres	1	2	3	8
25. …lorsqu'on le/la taquinait, a réagi de façon agressive	1	2	3	8
26. …a remué sans cesse	1	2	3	8
27. …s'est fait frapper et/ou bousculer par les autres enfants	1	2	3	8
28. …a ressenti des malaises physiques, par exemple, des maux de ventre, maux de tête ou nausées lors de séparations d'avec ses parents	1	2	3	8
29. …a été incapable de se concentrer, de maintenir son attention pour une longue période	1	2	3	8
30. …a été trop craintif/ve ou anxieux/euse	1	2	3	8
31. …a cherché à dominer les autres enfants	1	2	3	8
32. …lorsqu'il était fâché contre quelqu'un, est devenu ami avec quelqu'un d'autre pour se venger	1	2	3	8

À votre avis, l'enfant….	Jamais ou pas vrai	Quelquefois ou un peu vrai	Souvent ou très vrai	Ne sait pas
33. …n'a pas changé sa conduite après avoir été puni/e	1	2	3	8
34. …a pris beaucoup de temps à s'habituer à la présence d'enfants qu'il/elle ne connaissait pas	1	2	3	8
35. …a été impulsif/ve, a agi sans réfléchir	1	2	3	8
36. …a manqué d'énergie, s'est senti/e fatigué/e	1	2	3	8
37. …a dit des mensonges ou a triché	1	2	3	8
38. …a eu des crises de colère ou s'est fâché/e vite	1	2	3	8
39. …lorsqu'on le/la contredisait, a réagi de façon agressive	1	2	3	8
40. …a été inquiet/ète	1	2	3	8
41. …a fait peur aux autres afin d'obtenir ce qu'il/elle voulait	1	2	3	8
42. …a eu de la difficulté à attendre son tour dans un jeu	1	2	3	8
43. …lorsque quelqu'un lui a fait mal accidentellement (par exemple en le/la bouculant), il/elle s'est fâché/e et a commencé une bagarre (une chicane)	1	2	3	8
44. …a eu tendance à faire des choses seul/e, a été plutôt solitaire	1	2	3	8
45. …lorsqu'il/elle était fâché/e contre quelqu'un, a dit de vilaines choses dans le dos de cette personne	1	2	3	8
46. …a attaqué physiquement les autres	1	2	3	8
47. …a consolé un enfant (ami, frère ou sœur) qui pleurait ou était bouleversé	1	2	3	8
48. …a pleuré beaucoup	1	2	3	8
49. …a causé du vandalisme	1	2	3	8
50. …s'est accroché/e aux adultes ou a été trop dépendant/e	1	2	3	8
51. …s'est fait crier des noms par les autres enfants	1	2	3	8
52. …a eu de la difficulté à rester tranquille pour faire quelque chose plus de quelques instants	1	2	3	8
53. …a été nerveux/euse ou très tendu/e	1	2	3	8

À votre avis, l'enfant….	Jamais ou pas vrai	Quelquefois ou un peu vrai	Souvent ou très vrai	Ne sait pas
54. …a frappé, mordu, donné des coups de pieds à d'autres enfants	1	2	3	8
55. …lorsqu'on lui prenait quelque chose, a réagi de façon agressive	1	2	3	8
56. …a été inattentif/ve	1	2	3	8
57. …a eu de la difficulté à s'amuser	1	2	3	8
58. …est venu/e en aide à d'autres enfants (amis, frère ou sœur) qui ne se sentaient pas bien	1	2	3	8
59. …a réagi très mal lorsqu'il/elle était éloigné/e de ses parents	1	2	3	8
60. …est incapable de prendre des décisions	1	2	3	8
61. …suce son pouce la plupart du temps	1	2	3	8

Pour terminer, voici 5 questions concernant le contexte de vie de l'enfant pour lequel vous remplissez ce questionnaire :

1) Quelle langue parlée à la maison de cet enfant?

français ☐ français et autre(s) langue(s) ☐ autre(s) langue(s) ☐

2) Cet enfant vient d'un milieu socioéconomique…

très défavorisé ☐ un peu défavorisé ☐ pas défavorisé ☐

3) Cet enfant vit dans une famille….

avec ses deux parents biologiques ☐ monoparentale ☐ recomposée ☐

4) SVP, veuillez indiquer le niveau d'éducation de la mère de l'enfant!

Pas de diplôme d'études secondaires ☐ Diplôme d'études secondaires ☐ Études collégiales ☐
Études universitaires ☐ Je ne sais pas ☐

5) SVP, veuillez indiquer si la mère de l'enfant ….

travaille à temps plein ☐ travaille à temps partiel ☐ ne travaille pas ☐
est en congé de maternité ☐ est au chômage ☐ Je ne sais pas ☐

Merci de votre précieuse collaboration

QUESTIONNAIRE DE L'ENSEIGNANT/E – COLLECTE 2 /2015

UQÀM

Projet Maternelle 4 ans 2014

Nom de l'école : _____

Nom de l'enseignant/e : _____

Date: | | | | | | | | |
Jour Mois Année

Merci pour votre collaboration essentielle au succès de cette étude.

Il vous faut moins de 5 minutes pour remplir le questionnaire.

- Veuillez utiliser un stylo à encre bleue ou noire pour répondre aux questions.
- Veuillez s'il vous plait, encercler ou cocher la réponse qui vous convient.

Toutes les informations recueillies à l'aide de ce questionnaire seront traitées de manière confidentielle.

SVP, lisez chaque énoncé attentivement et répondez aussi spontanément que possible pour chacune des 6 réactions possibles à une situation qui pourrait vous arriver (a à f)!

Veuillez **encercler** le chiffre qui correspondrait le mieux à votre réaction!

VOICI UN EXEMPLE :

Échelle de réponse **1** **2** **3** **4** **5** **6** **7**

très peu probable **probable** **très probable**

Exemple : Si mon élève se fâchait parce qu'il s'est cassé la jambe et ne pouvait pas participer à la prochaine sortie	
a) J'enverrais mon élève à l'écart pour qu'il se calme.	1 2 ③ 4 5 6 7
b) Je me fâcherais contre lui.	1 2 3 4 ⑤ 6 7
c) J'aiderais mon élève à trouver des façons de passer la journée.	1 2 ③ 4 5 6 7
d) Je lui dirais de ne pas s'en faire d'avoir manqué la sortie.	1 2 3 4 ⑤ 6 7
e) J'encouragerais mon élève à exprimer sa colère et sa frustration.	1 ② 3 4 5 6 7
f) Je consolerais mon élève et je ferais une activité amusante avec lui afin qu'il se sente mieux même s'il ne participe pas à la sortie.	1 2 3 4 ⑤ 6 7

Voici 3 mises en situation : SVP, veuillez encercler le chiffre qui correspondrait le mieux à votre réponse pour chacune des 6 réactions possibles!

Échelle de réponse **1 2 3 4 5 6 7**
très peu probable **probable** **très probable**

Mise en situation 1 Si mon élève était timide et craintif devant un invité spécial et qu'il se mettait régulièrement à pleurer et qu'il voulait rester derrière le groupe …	
a) J'aiderais mon élève à penser à des choses qui l'aideraient à avoir moins peur de rencontrer l'invité spécial (p. ex., rester près d'un ami).	1 2 3 4 5 6 7
b) Je dirais à mon élève que c'est normal de se sentir nerveux.	1 2 3 4 5 6 7
c) J'essaierais de rendre mon élève heureux en lui parlant de choses amusantes que nous pourrons faire avec l'invité spécial.	1 2 3 4 5 6 7
d) Je me sentirais troublé et mal à l'aise à cause des réactions de mon élève.	1 2 3 4 5 6 7
e) Je dirais à mon élève qu'il doit rester à la place qui lui a été désignée et écouter l'invité spécial.	1 2 3 4 5 6 7
f) Je dirais à mon élève qu'il fait le bébé.	1 2 3 4 5 6 7

Échelle de réponse **1 2 3 4 5 6 7**
très peu probable **probable** **très probable**

Mise en situation 2 Si mon élève grimpait sur une chaise et tombait, puis se fâchait et pleurait…	
a) Je resterais calme et je ne m'inquiéterais pas.	1 2 3 4 5 6 7
b) Je réconforterais mon élève et j'essaierais de lui faire oublier l'incident.	1 2 3 4 5 6 7
c) Je lui dirais que sa réaction est exagérée.	1 2 3 4 5 6 7
d) J'aiderais mon élève à comprendre pourquoi cette situation est arrivée.	1 2 3 4 5 6 7
e) Je dirais à mon élève que c'est normal de pleurer.	1 2 3 4 5 6 7
f) Je dirais à mon élève de cesser de pleurer s'il ne veut pas être privé de récréation pendant quelque temps.	1 2 3 4 5 6 7

Échelle de réponse **1 2 3 4 5 6 7**

très peu probable **probable** **très probable**

Mise en situation 3 Si mon élève perdait un objet auquel il tient beaucoup et qu'il réagissait en pleurant…	
a) Je serais fâché contre lui de ne pas avoir fait attention et d'en pleurer par la suite.	1 2 3 4 5 6 7
b) Je dirais à mon élève que sa réaction est exagérée.	1 2 3 4 5 6 7
c) J'aiderais mon élève à penser à des endroits où il n'a pas encore regardé.	1 2 3 4 5 6 7
d) Je distrairais mon élève en lui parlant de choses joyeuses.	1 2 3 4 5 6 7
e) Je lui dirais que c'est normal de pleurer lorsqu'on est malheureux.	1 2 3 4 5 6 7
f) Je lui dirais que c'est ce qui arrive lorsqu'on ne fait pas attention.	1 2 3 4 5 6 7

En vous basant sur votre expérience lors de cette année scolaire (2014-2015), veuillez indiquer votre **degré de satisfaction** concernant les éléments suivants sur une échelle de 1 (pas du tout) à 7 (beaucoup)!

Veuillez **encercler** le chiffre qui correspond le mieux à votre degré de satisfaction!

Degré de satisfaction	Pas du tout … Beaucoup
a) Le soutien d'un intervenant en classe (éducatrice spécialisée, éducatrice service de garde, etc.)	1 2 3 4 5 6 7
a) Le soutien par des professionnels (orthophoniste, psychoéducateur, travailleur social, etc.)	1 2 3 4 5 6 7
b) Mes locaux et le matériel à ma disposition	1 2 3 4 5 6 7
c) Les ressources dans la communauté	1 2 3 4 5 6 7
d) La présence des parents lors des rencontres	1 2 3 4 5 6 7
e) Pouvoir rejoindre les parents des enfants ayant des besoins particuliers	1 2 3 4 5 6 7
f) La présence régulière des enfants de ma classe	1 2 3 4 5 6 7

En vous basant sur votre expérience lors de cette année scolaire (2014-2015), veuillez indiquer votre **degré de stress** concernant les éléments suivants sur une échelle de 1 (pas du tout) à 7 (beaucoup)!

Veuillez **encercler** le chiffre qui correspond le mieux à votre degré de stress!

Degré de stress	Pas du tout						Beaucoup
a) Les besoins particuliers des enfants de ma classe	1	2	3	4	5	6	7
b) Les conditions de vie des enfants de ma classe	1	2	3	4	5	6	7
c) La communication avec les enfants dont la langue maternelle n'est pas le français	1	2	3	4	5	6	7
d) Les soins que l'on doit apporter aux enfants âgés de 4 ans	1	2	3	4	5	6	7
e) Les exigences des parents	1	2	3	4	5	6	7
f) Le manque de ressources professionnelles	1	2	3	4	5	6	7
g) Le manque de matériel	1	2	3	4	5	6	7

Au cours de cette année scolaire (2014-2015), avez-vous suivi des formations spécialement conçues pour les enseignant(e)s de la maternelle 4 ans?

❑ OUI ❑ NON

Si oui, veuillez préciser le contenu de la formation ou des formations :

……

……

……

Pensez-vous que cette formation ou ces formations vous ont été utile(s) dans votre pratique auprès des enfants? ❑ OUI ❑ NON

Est-ce que vous envisagez enseigner la maternelle 4 ans l'an prochain?

❑ OUI ❑ NON

SVP, veuillez expliquer votre choix

……

……

……

Merci de votre précieuse collaboration

QUESTIONNAIRE AUTOADMINISTRÉ DE L'ENSEIGNANT/E
MATERNELLE 5 ANS - 2016

UQÀM
Projet Maternelle 4 ans 2015

Nom de l'école : _____

Nom de l'enseignant/e : _____

Nom de l'enfant : _____

Date : ☐☐ ☐☐ ☐☐
jour mois année

Merci pour votre collaboration essentielle au succès de cette étude. Le présent questionnaire a pour objet de recueillir des renseignements sur les expériences scolaires de l'enfant. Il est important de répondre à toutes les questions au meilleur de votre connaissance. Il n'y a pas de bonne ou mauvaise réponse.

Il vous faut environ 30 minutes pour remplir le questionnaire, et vous recevrez $20 pour chaque questionnaire rempli.

- Veuillez utiliser un stylo à encre bleue ou noire pour répondre aux questions.
- À moins d'indication contraire, veuillez n'encercler ou cocher qu'une seule réponse par question.

Toutes les informations recueillies à l'aide de ce questionnaire seront traitées de manière confidentielle.

L'enfant pour lequel vous remplissez ce questionnaire :
Avant de venir à votre classe de maternelle 5 ans, a-t-il fréquenté …

une maternelle 4 ans à temps plein	OUI ☐	NON ☐
une maternelle 4 ans à temps partiel	OUI ☐	NON ☐
un CPE en installation	OUI ☐	NON ☐
une garderie privée	OUI ☐	NON ☐
un CPE en milieu familial	OUI ☐	NON ☐
L'enfant n'a fréquenté aucun service préscolaire	OUI ☐	NON ☐

Je ne sais pas ☐

Section A1 : Bien-être physique

Depuis la rentrée scolaire, à quelle fréquence l'enfant…	Jamais	Rarement	Parfois	Souvent	Toujours	Ne sait pas
1. … s'est-il absenté de l'école?	1	2	3	4	5	8
2. … est-il arrivé avec des vêtements ne convenant pas aux activités parascolaires (trop légers, trop chauds, etc.)?	1	2	3	4	5	8
3. … est-il arrivé trop fatigué pour faire son travail scolaire?	1	2	3	4	5	8
4. … est-il arrivé en retard?	1	2	3	4	5	8
5. … est-il arrivé sans avoir mangé à sa faim?	1	2	3	4	5	8

À votre avis, l'enfant...	Oui	Non	Ne sait pas
a. … est autonome en matière de propreté la plupart du temps	1	0	8
b. … manifeste une préférence établie pour la main droite ou la main gauche	1	0	8
c. … fait preuve de coordination (c.-à-d. se déplace sans se cogner ou trébucher)	1	0	8

Comment évalueriez-vous les aspects suivants du développement de l'enfant :	Excellent	Bon	Moyen	Mauvais	Très mauvais	Ne sait pas
d. Aptitudes à tenir un stylo, des crayons de cire ou un pinceau	1	2	3	4	5	8
e. Habileté à manipuler des petits objets et jouets	1	2	3	4	5	8
f. Habileté à monter et à descendre des escaliers	1	2	3	4	5	8
g. Niveau d'énergie au cours de la journée d'école	1	2	3	4	5	8
h. Développement physique général	1	2	3	4	5	8

Section A2 : Langage et aptitudes cognitives

Comment évalueriez-vous les aspects suivants du développement de l'enfant :	Excellent	Bon	Moyen	Mauvais	Très mauvais	Ne sait pas
a. Utilisation efficace du français parlé	1	2	3	4	5	8
b. Capacité d'écoute en français	1	2	3	4	5	8
c. Capacité de raconter une histoire	1	2	3	4	5	8
d. Capacité de participer à un jeu faisant appel à l'imagination	1	2	3	4	5	8
e. Capacité de communiquer ses propres besoins de manière compréhensible pour les adultes et ses pairs	1	2	3	4	5	8
f. Capacité de comprendre ce qu'on lui dit du premier coup	1	2	3	4	5	8
g. Capacité d'articuler clairement sans confondre les sons	1	2	3	4	5	8

À votre avis, l'enfant...	Oui	Non	Ne sait pas
h. … sait se servir d'un livre	1	0	8
i. … manifeste de l'intérêt pour les livres (images et textes)	1	0	8
j. … manifeste de l'intérêt pour la lecture (cherche à connaître le sens du texte)	1	0	8
k. … est capable d'identifier au moins dix lettres de l'alphabet	1	0	8
l. … est capable de relier des sons à des lettres	1	0	8
m. … manifeste une conscience des rimes et des assonances	1	0	8
n. … est capable de participer à des activités de lecture en groupe	1	0	8
o. … est capable de lire des mots simples	1	0	8
p. … est capable de lire des mots complexes	1	0	8
q. … est capable de lire des phrases simples	1	0	8
r. … essaie d'utiliser des outils d'écriture	1	0	8
s. … comprend le sens de l'écriture (de gauche à droite, de haut en bas)	1	0	8

À votre avis, l'enfant...	Oui	Non	Ne sait pas
t. … manifeste le désir d'écrire (pas seulement sous la direction de l'enseignant(e))	1	0	8
u. … sait écrire son prénom en français	1	0	8
v. … est capable d'écrire des mots simples	1	0	8
w. … est capable d'écrire des phrases simples	1	0	8
x. … se souvient facilement des choses	1	0	8
y. … s'intéresse aux mathématiques	1	0	8
z. … s'intéresse aux jeux de nombres	1	0	8
aa. … est capable de trier et de classer des objets selon une caractéristique commune (ex. : la forme, la couleur, la taille)	1	0	8
ab. ... est capable d'établir des correspondances simples (un seul élément)	1	0	8
ac. … est capable de compter jusqu'à 20	1	0	8
ad. … reconnaît les chiffres de 1 à 10	1	0	8
ae. … est capable de dire quel nombre est le plus grand des deux	1	0	8
af. … est capable de reconnaître des formes géométriques (ex. : triangle, cercle, carré)	1	0	8
ag. … comprend les notions de temps (ex. : aujourd'hui, l'été, le soir)	1	0	8
ah. … manifeste des habiletés ou des talents particuliers en calcul	1	0	8
ai. … manifeste des habiletés ou des talents particuliers en lecture et en écriture	1	0	8
aj. … manifeste des habiletés ou des talents particuliers en arts plastiques	1	0	8
ak. … manifeste des habiletés ou des talents particuliers en musique	1	0	8
al. … manifeste des habiletés ou des talents particuliers en athlétisme ou en danse	1	0	8
am. … manifeste des habiletés ou des talents particuliers en résolution créative de problèmes	1	0	8
an. … manifeste des habiletés ou des talents particuliers dans d'autres domaines	1	0	8

Dans l'affirmative, veuillez préciser

……

Comment évalueriez-vous les aspects suivants du développement de l'enfant :	Excellent	Bon	Moyen	Mauvais	Très mauvais	Ne sait pas
ao. Développement socio-affectif général	1	2	3	4	5	8
ap. Capacité de s'entendre avec ses pairs	1	2	3	4	5	8

Section B : Développement socio-affectif

Veuillez encercler le nombre qui décrit le mieux l'enfant au cours des six derniers mois.

À votre avis, l'enfant….	Jamais ou pas vrai	Quelque fois ou un peu vrai	Souvent ou très vrai	Ne sait pas
6. …n'a pu rester en place, a été agité/e ou hyperactif/ve	1	2	3	8
7. ...a endommagé ou brisé ses propres choses	1	2	3	8
8. ...a essayé d'aider quelqu'un qui s'était blessé	1	2	3	8
9. ...a été timide en présence d'enfants qu'il ne connaissait pas	1	2	3	8
10. ...a volé des choses	1	2	3	8
11. ...a été rebelle ou a refusé d'obéir	1	2	3	8
12. ...a semblé malheureux/euse ou triste	1	2	3	8
13. ...s'est bagarré/e	1	2	3	8
14. ...a démontré peu d'intérêt pour des activités impliquant d'autres enfants	1	2	3	8
15. …a encouragé des enfants à s'en prendre à un autre enfant	1	2	3	8
16. ...a été facilement distrait/e, a eu de la difficulté à poursuivre une activité quelconque	1	2	3	8
17. ...a fait rire de lui/d'elle par les autres enfants	1	2	3	8

À votre avis, l'enfant….	Jamais ou pas vrai	Quelque fois ou un peu vrai	Souvent ou très vrai	Ne sait pas
18. ...lorsqu'il/elle était fâché/e contre quelqu'un, a essayé d'entraîner d'autres personnes à détester cette personne	1	2	3	8
19. …n'a pas semblé avoir de remords après s'être mal conduit/e	1	2	3	8
20. …a préféré jouer seul plutôt qu'avec d'autres enfants	1	2	3	8
21. …a été préoccupé/e par la perte ou le fait qu'il puisse arriver quelque chose à un de ses parents	1	2	3	8
22. …n'a pas été aussi heureux/euse que les autres enfants	1	2	3	8
23. …s'est approché/e facilement d'enfants qu'il/elle ne connaissait pas	1	2	3	8
24. …a endommagé ou brisé les choses qui appartenaient aux autres	1	2	3	8
25. …lorsqu'on le/la taquinait, a réagi de façon agressive	1	2	3	8
26. …a remué sans cesse	1	2	3	8
27. …s'est fait frapper et/ou bousculer par les autres enfants	1	2	3	8
28. …a ressenti des malaises physiques, par exemple, des maux de ventre, maux de tête ou nausées lors de séparations d'avec ses parents	1	2	3	8
29. …a été incapable de se concentrer, de maintenir son attention pour une longue période	1	2	3	8
30. …a été trop craintif/ve ou anxieux/euse	1	2	3	8

À votre avis, l'enfant….	Jamais ou pas vrai	Quelque fois ou un peu vrai	Souvent ou très vrai	Ne sait pas
31. …a cherché à dominer les autres enfants	1	2	3	8
32. …lorsqu'il était fâché contre quelqu'un, est devenu ami avec quelqu'un d'autre pour se venger	1	2	3	8
33. …n'a pas changé sa conduite après avoir été puni/e	1	2	3	8
34. …a pris beaucoup de temps à s'habituer à la présence d'enfants qu'il/elle ne connaissait pas	1	2	3	8
35. …a été impulsif/ve, a agi sans réfléchir	1	2	3	8
36. …a manqué d'énergie, s'est senti/e fatigué/e	1	2	3	8
37. …a dit des mensonges ou a triché	1	2	3	8
38. …a eu des crises de colère ou s'est fâché/e vite	1	2	3	8
39. …lorsqu'on le/la contredisait, a réagi de façon agressive	1	2	3	8
40. …a été inquiet/ète	1	2	3	8
41. …a fait peur aux autres afin d'obtenir ce qu'il/elle voulait	1	2	3	8
42. …a eu de la difficulté à attendre son tour dans un jeu	1	2	3	8
43. …lorsque quelqu'un lui a fait mal accidentellement (par exemple en le/la bousculant), il/elle s'est fâché/e et a commencé une bagarre (une chicane)	1	2	3	8
44. …a eu tendance à faire des choses seul/e, a été plutôt solitaire	1	2	3	8
45. …lorsqu'il/elle était fâché/e contre quelqu'un, a dit de vilaines choses dans le dos de cette personne	1	2	3	8

À votre avis, l'enfant….	Jamais ou pas vrai	Quelque fois ou un peu vrai	Souvent ou très vrai	Ne sait pas
46. …a attaqué physiquement les autres	1	2	3	8
47. …a consolé un enfant (ami, frère ou sœur) qui pleurait ou était bouleversé	1	2	3	8
48. …a pleuré beaucoup	1	2	3	8
49. …a causé du vandalisme	1	2	3	8
50. …s'est accroché/e aux adultes ou a été trop dépendant/e	1	2	3	8
51. …s'est fait crier des noms par les autres enfants	1	2	3	8
52. …a eu de la difficulté à rester tranquille pour faire quelque chose plus de quelques instants	1	2	3	8
53. …a été nerveux/euse ou très tendu/e	1	2	3	8
54. …a frappé, mordu, donné des coups de pieds à d'autres enfants	1	2	3	8
55. …lorsqu'on lui prenait quelque chose, a réagi de façon agressive	1	2	3	8
56. …a été inattentif/ve	1	2	3	8
57. …a eu de la difficulté à s'amuser	1	2	3	8
58. …est venu/e en aide à d'autres enfants (amis, frère ou sœur) qui ne se sentaient pas bien	1	2	3	8
59. …a réagi très mal lorsqu'il/elle était éloigné/e de ses parents	1	2	3	8
60. …est incapable de prendre des décisions	1	2	3	8
61. …suce son pouce la plupart du temps	1	2	3	8

Section C : Votre relation avec l'enfant

62. Si l'enfant a de la peine, il/elle viendra me voir pour être réconforté/e

Ne s'applique jamais	S'applique quelque fois	S'applique toujours	Ne sait pas
1	2	3	8

63. Cet enfant a-t-il/elle tendance à vivre plus de problèmes émotifs et comportementaux que les autres enfants de son âge?

Oui	Non
1	0

64. À quel point êtes-vous d'accord avec l'énoncé suivant?

« Je crois que l'enfant se débrouillera très bien à l'école »

Entièrement en désaccord	En désaccord	D'accord	Entièrement d'accord	Ne sait pas
1	2	3	4	8

Indiquez à quel degré est-ce que les énoncés suivants s'appliquent présentement à votre relation avec cet enfant. En utilisant l'échelle ci-dessous, encerclez le nombre approprié pour chaque item.

À quel degré est-ce que les énoncés suivants s'appliquent :	Ne s'applique définitivement pas	Ne s'applique pas vraiment	Neutre, pas certain	S'applique un peu	S'applique définitivement
65. Je partage une relation tendre et chaleureuse avec cet enfant	1	2	3	4	5
66. Cet enfant et moi avons toujours tendance à lutter l'un contre l'autre	1	2	3	4	5
67. Cet enfant partage spontanément des informations à son sujet avec moi	1	2	3	4	5
68. Cet enfant se met facilement en colère contre moi	1	2	3	4	5
69. C'est facile de bien comprendre ce que cet enfant ressent	1	2	3	4	5
70. Travailler avec cet enfant prend toute mon énergie	1	2	3	4	5
71. Lorsque cet enfant est de mauvaise humeur, je sais que nous sommes partis pour une longue et difficile journée	1	2	3	4	5
72. Mes interactions avec cet enfant me donnent un sentiment de confiance et d'efficacité	1	2	3	4	5

Section D : Les relations avec les parents

Veuillez svp indiquer dans quelle mesure vous êtes d'accord avec chacune des affirmations suivantes :

Dans quelques cas, il est possible que la situation présentée ne s'applique pas, encerclez alors "7" non applicable.

Dans quelle mesure êtes-vous d'accord avec chacune des affirmations suivantes :	**Totalement en désaccord**	**Plutôt en désaccord**	**Plutôt d'accord**	**Totalement d'accord**	**Non applicable**	**Ne sait pas**
73. Je tiens les parents informés des comportements de leur enfant au cours de la journée	1	2	3	4		8
74. Lorsqu'un enfant vit des difficultés dans ma classe, je me sens à l'aise d'en parler avec les parents	1	2	3	4	7	8
75. J'informe les parents des activités que font les enfants dans ma classe	1	2	3	4		8
76. Je me sens à l'aise de communiquer aux parents certaines insatisfactions concernant l'éducation de leur enfant	1	2	3	4	7	8
77. Les conflits se règlent rapidement entre les parents et moi	1	2	3	4	7	8
78. J'utilise différents moyens pour communiquer avec les parents (par exemple : agenda, porte-folio, fiche de suivi quotidien ou hebdomadaire, cahier de bord, etc...)	1	2	3	4		8

MERCI BEAUCOUP!

ID : _____

Projet «La maternelle 4 ans»
Entrevue téléphonique avec les parents

Bonjour, est-ce possible de parler à la maman de : _____.
Bonjour, je suis _____ assistante de recherche à l'UQAM, au Projet « Maternelle 4 ans », auquel votre enfant participe dans la classe de Madame/Monsieur _____.

Je voudrais d'abord vous remercier pour votre participation. Nous avons déjà fait les trois petites activités avec votre enfant et pour sa collaboration, il devrait avoir rapporté un très beau livre à la maison.

Comme convenu, nous sommes maintenant rendu à l'étape de l'entrevue téléphonique, si vous avez 5 minutes, je vous poserais une dizaine de questions.

Si non vous pouvez me fixer un rendez-vous téléphonique du moment qui vous conviendrait le mieux et le faire un peu plus tard.

RDV téléphonique: Jour : _____ heure : _____ (Reconfirmer ce moment à la mère)

Si oui, (sécuriser d'abord le parent) je tiens à vous assurer que tous les renseignements recueillis sont traités de façon confidentielle par numéro d'identification et serviront uniquement à des fins d'analyses de données de groupe. De plus, en tout temps, si une question vous indispose, n'hésitez pas à refuser d'y répondre.

Allons-y !

1) *Êtes-vous ?*
( ) La mère de : _____
( ) Le père
( ) La belle-mère
( ) Autres, précisez : _____

2) *Est-ce que* _____ vit :
( ) Avec ses deux parents
( ) Avec sa mère
( ) Avec sa mère et un beau-père
( ) Autre, précisez : _____

3) *Quelle est la langue principale parlée à la maison* ?
( ) Français
( ) Anglais
( ) Autre, précisez : _____

4) (*Attention à bien tenir compte de la personne à qui vous vous adressez*)

Est-ce que vous avez obtenu un diplôme d'étude secondaire ?
Ou *Est-ce que la maman de _____ a obtenu un diplôme d'étude secondaire ?*
( ) Oui
( ) Non

Si oui, *Quel est le plus haut niveau de scolarité atteint (par la mère)?*

( ) Diplôme d'étude secondaire (DES)
( ) Études collégiales non complétées
( ) Études collégiales complétées (DEC ou DEC-Technique)
( ) Études universitaires non complétées
( ) Études universitaires complétées (BAC ou plus élevées)

5) *Est-ce que vous travaillez actuellement ?*
Ou *Est-ce que la maman de* _____ *travaille actuellement* ?

( ) Oui
( ) Non

5a) ( ) À temps plein
( ) À temps partiel

6) *Rappelez-vous que si une question vous indispose, vous pouvez refuser de répondre.*
Quel est votre revenu familial annuel si vous tenez compte de toutes les sources de revenus ?
Voici des choix de réponses. Est-ce que c'est :

( ) Moins de $10 000
( ) Entre $10 000 et $15 000
( ) Entre $15 000 et $20 000
( ) Entre $20 000 et $25 000
( ) Entre $25 000 et $30 000
( ) Entre $30 000 et $35 000
( ) Entre $35 000 et $40 000
( ) Plus de $40 000

7) *Est-ce que* _____ *a fréquenté un service de garde ou a été gardé par quelqu'un d'autre que vous avant de commencer la maternelle 4 ans ?*

( ) Oui
( ) Non

<u>Si non</u> dire : ***Parfait, nous avons presque terminé. Pour finir, j'aimerai savoir :***

- *Quelle sera l'école fréquentée par* _____ *l'an prochain en maternelle 5 ans ?*

_____

- *Prévoyez-vous de déménager :*
  ( ) Oui
  ( ) Non

- *Pouvez-vous, s'il vous plait, me donner le nom d'une personne de contact si nous n'arrivons pas à vous rejoindre :*

- Prénom/Nom : _____
- Téléphone :_____
- Lien avec l'enfant : _____

Dire : ***C'est excellent, nous avons terminé ! Je tiens à vous remercier à nouveau pour votre précieuse collaboration. Bonne fin de journée !***

8) <u>Si oui</u>, *en a t'il/elle fréquenté plusieurs ?*
( ) Oui Combien ? _____
( ) Non (un seul type)

*Quel(s) type(s) de garde avez-vous utilisé ? Voici des choix de réponses. (Cocher les types utilisés)**

( ) Un CPE en installation de _____ *(âge) à* _____ *(âge)*
( ) Une garderie privée de _____ *(âge) à* _____ *(âge)*
( ) Un CPE en milieu familial de _____ *(âge) à* _____ *(âge)*
( ) Un milieu familial privé de _____ *(âge) à* _____ *(âge)*
( ) La garde par un membre de la famille, une voisine ou une amie
de _____ *(âge) à* _____ *(âge)*

*S'il y a plusieurs types, noter à côté de la question de quel âge à quel âge l'enfant a fréquenté le milieu.

9) *Est-ce que* _____ *a fréquenté ce(s) service(s) de garde* :
( ) À temps plein (4 à 5 jours/semaine)
( ) À temps partiel (1 à 3 jours/semaine)

10) *À quel âge* _____ *a commencé à fréquenter un service de garde ?*
( ) Ans ou ( ) Mois

Parfait, nous avons presque terminé. Pour finir, j'aimerai savoir :

- *Quelle sera l'école fréquentée par* _____ *l'an prochain en maternelle 5 ans ?*

_____

- *Prévoyez-vous de déménager :*
  ( ) Oui
  ( ) Non

- *Pouvez-vous, s'il vous plait, me donner le nom d'une personne de contact si nous n'arrivons pas à vous rejoindre :*

- Prénom/Nom : _____
- Téléphone :_____
- Lien avec l'enfant : _____
- Courriel :
  _____

Dire : ***C'est excellent, nous avons terminé ! Je tiens à vous remercier à nouveau pour votre précieuse collaboration. Bonne fin de journée !***

ID : _____

Projet «La maternelle 4 ans»
Entrevue téléphonique avec les parents – 2016 (Maternelle 5 ans)

Bonjour, est-ce possible de parler à la maman de : _____.
Bonjour, je suis _____ assistante de recherche à l'UQAM, au Projet « Maternelle 4 ans », auquel votre enfant participe dans la classe de Madame/Monsieur _____.

Je voudrais d'abord vous remercier pour votre participation. Nous avons déjà fait les quatre petites activités avec votre enfant et pour sa collaboration, il devrait avoir rapporté un très beau livre à la maison.

Comme convenu, nous sommes maintenant rendus à l'étape de l'entrevue téléphonique, si vous avez 5 minutes, je vous poserais une dizaine de questions.

Si non vous pouvez me fixer un rendez-vous téléphonique du moment qui vous conviendrait le mieux et le faire un peu plus tard.

RDV téléphonique: Jour : _____ heure : _____ (Reconfirmer ce moment à la mère)

Si oui, (sécuriser d'abord le parent) je tiens à vous assurer que tous les renseignements recueillis sont traités de façon confidentielle par numéro d'identification et serviront uniquement à des fins d'analyses de données de groupe. De plus, en tout temps, si une question vous indispose, n'hésitez pas à refuser d'y répondre.

Allons-y !

1) *Êtes-vous ?*
( ) La mère de : _____
( ) Le père
( ) La belle-mère
( ) Autres, précisez : _____

2) *Est-ce que* _____ vit :
( ) Avec ses deux parents
( ) Avec sa mère
( ) Avec sa mère et un beau-père
( ) Autre, précisez :

_____

3) *Quelle est la langue principale parlée à la maison* ?
( ) Français
( ) Anglais
( ) Autre, précisez : _____

4) (*Attention à bien tenir compte de la personne à qui vous vous adressez*)

Est-ce que vous avez obtenu un diplôme d'étude secondaire ? (si vous parlez à la maman)
Ou *Est-ce que la maman de* _____ *a obtenu un diplôme d'étude secondaire ?*
( ) Oui
( ) Non

Si oui, *Quel est le plus haut niveau de scolarité atteint (par la mère)?*
( ) Diplôme d'étude secondaire (DES)
( ) Études collégiales non complétées
( ) Études collégiales complétées (DEC ou DEC-Technique)
( ) Études universitaires non complétées
( ) Études universitaires complétées (BAC ou plus élevées)

5) *Est-ce que vous travaillez actuellement ?* (si vous parlez à la maman)
Ou *Est-ce que la maman de* _____*travaille actuellement* ?
( ) Oui
( ) Non

5a) ( ) À temps plein
( ) À temps partiel

6) *Rappelez-vous que si une question vous indispose, vous pouvez refuser de répondre.*
Quel est votre revenu familial annuel si vous tenez compte de toutes les sources de revenus ?
Voici des choix de réponses. Est-ce que c'est :
( ) Moins de $10 000
( ) Entre $10 000 et $15 000
( ) Entre $15 000 et $20 000
( ) Entre $20 000 et $25 000
( ) Entre $25 000 et $30 000
( ) Entre $30 000 et $35 000
( ) Entre $35 000 et $40 000
( ) Plus de $40 000

7) *Est-ce que* _____ *a fréquenté une maternelle 4 ans avant de commencer la maternelle 5 ans ?*
( ) Oui **si oui, posez questions 7a et 7b**
( ) Non **si non, allez à question 7c**

7a) E*st-ce que c'était une maternelle…*
( ) À temps plein – expliquer si nécessaire (avec l'enseignant toute la journée)
( ) À temps partiel – expliquer si nécessaire (avec l'enseignant la demie journée avec ou sans service de garde)

7b) *Avant de fréquenter la maternelle 4 ans, est-ce que votre enfant a fréquenté un service de garde ou a été gardé par quelqu'un d'autre que vous?*

( ) Oui **si oui, continuez avec question 8**
( ) Non

7c) *Avant de fréquenter la maternelle 5 ans, est-ce que votre enfant a fréquenté un service de garde ou a été gardé par quelqu'un d'autre que vous?*

( ) Oui **si oui, continuez avec question 8**
( ) Non

<u>Si non</u> dire : ***Parfait, nous avons presque terminé. Pour finir, j'aimerai savoir :***

- *Quelle sera l'école fréquentée par* _____ *l'an prochain en première année?*

_____

- *Prévoyez-vous de déménager :*
  ( ) Oui
  ( ) Non

- *Pouvez-vous, s'il vous plait, me donner le nom d'une personne de contact si nous n'arrivons pas à vous rejoindre :*

- Prénom/Nom : _____
- Téléphone : _____
- Lien avec l'enfant : _____

Dire : ***C'est excellent, nous avons terminé ! Je tiens à vous remercier à nouveau pour votre précieuse collaboration. Bonne fin de journée !***

8) <u>Si oui</u>, *en a t'il/elle fréquenté plusieurs types de garde? (p.ex. : milieu familial, CPE, quelqu'un de la famille)*

( ) Oui Combien ? _____
( ) Non (un seul type)

*Quel(s) type(s) de garde avez-vous utilisé ? Voici des choix de réponses. (Cocher les types utilisés)**

( ) Un CPE en installation de _____ *(âge) à* _____ *(âge)*
( ) Une garderie privée de _____ *(âge) à* _____ *(âge)*
( ) Un CPE en milieu familial de _____ *(âge) à* _____ *(âge)*
( ) Un milieu familial privé de _____ *(âge) à* _____ *(âge)*
( ) La garde par un membre de la famille, une voisine ou une amie
de _____ *(âge) à* _____ *(âge)*

***S'il y a plusieurs types, noter à côté de la question de quel âge à quel âge l'enfant a fréquenté le milieu.**

9) *Est-ce que* _____ *a fréquenté ce(s) service(s) de garde* :

( ) À temps plein (4 à 5 jours/semaine)
( ) À temps partiel (1 à 3 jours/semaine)

10) *À quel âge* _____ *a commencé à fréquenter un service de garde ?*

( ) Ans ou ( ) Mois

Parfait, nous avons presque terminé. Pour finir, j'aimerai savoir :

- *Quelle sera l'école fréquentée par* _____ *l'an prochain en première année ?*

_____

- *Prévoyez-vous de déménager :*
  ( ) Oui
  ( ) Non

- *Pouvez-vous, s'il vous plait, me donner le nom d'une personne de contact si nous n'arrivons pas à vous rejoindre :*

- Prénom/Nom : _____
- Téléphone : _____
- Lien avec l'enfant : _____
- Courriel :
  _____

Dire : ***C'est excellent, nous avons terminé ! Je tiens à vous remercier à nouveau pour votre précieuse collaboration. Bonne fin de journée !***